BM-1245
综合送料平缝机

目　　录

使用说明

1. 机器简介 1
2. 主要技术规格 1
3. 送料调节/倒缝 1
4. 调节上送料行程 1
5. 绕梭心线 2
6. 调节梭心线张力 2
7. 穿面线/调节面线张力 2
8. 保养与维护 3
9 . 加油 3
10. 旋梭加油 4
11. 机头加油 4
12. 上送料传动偏心加油 4
13. 调节送布牙 5
14. 预调 针高低 6
15. 调节针与针孔的位置 6
16. 调节下送布牙位置 6
17. 调节下送料运动 7
18. 针与旋梭的位置 7
19. 调节压脚交替量 7
20. 调节上送料运动 8
21. 调节分线勾 8
22. 安装离合器 8
23. 面线松线 9
24. 绕线器 9

零件手册

1. 机壳部件 10-11
2. 针及压脚部件 12-15
3. 抬压脚部件 16-17
4. 挑线及夹线部件 18-21
5. 送料调节部件 22-23
6. 上轴及摆动轴部件 24-25
7. 同步带部件 26-27
8. 旋梭架部件 28-29
9. 针板及旋梭部件 30-31
10. 下送料部件 32-33
11. 下轴部件 34-35
12. 膝 控部件 36-37
13. 附件 38-39

1. 机器简介

本机采用三同步送料及最高7mm 的压脚交替量，即使是对于不同组织的缝料都能保证高的缝制质量。采用水平式自动加油大旋梭勾线，四杆机构挑线，上下轴同步齿形带传动，保证了该机高速低噪音的性能。

该产品广泛适用于箱包、帐篷、坐垫、皮革制品、服装、凉席等工厂。

2. 主要技术规格

机 器 型 号	TW1-1245
最高缝纫速度	2000s.p.m
最大线迹长度	8mm
针 杆 行 程	36mm
采 用 机 针	DP×35LL Nm110～150
润 滑 方 式	局部手工注油
抬 压 脚 方 式	手动/膝控
采 用 电 动 机	370瓦(缝纫机专用电机)

3. 送料调节/倒缝(见图1)

1. 通过转动螺母1调节针距；
2. 需倒缝时将螺母1尽可能的向上推至“R”处。

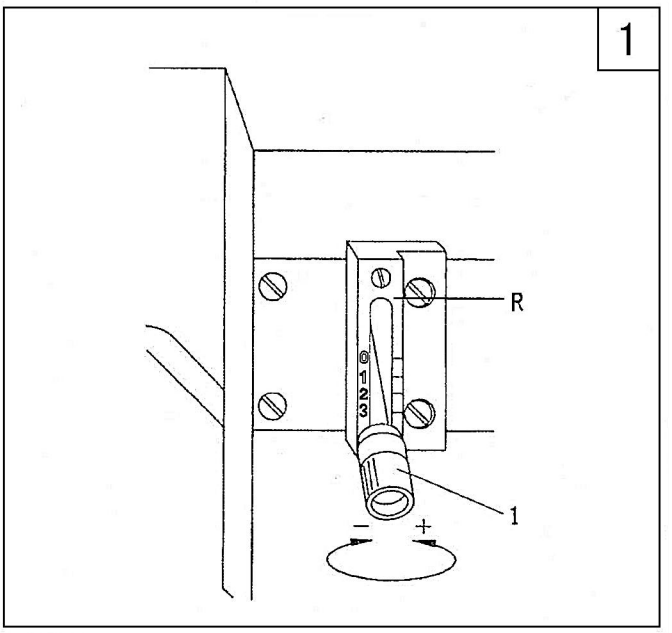

4. 调节上送料行程(见图2)

打开后盖板1,松开螺钉2,根据需要上下移动即可。

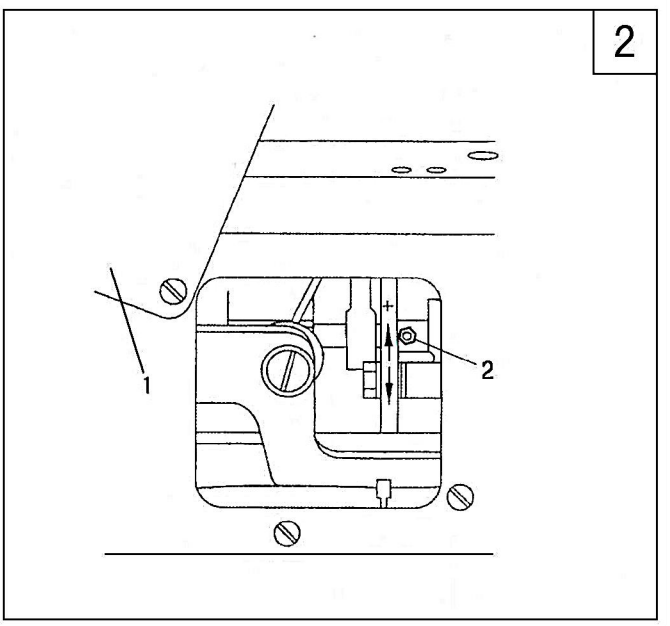

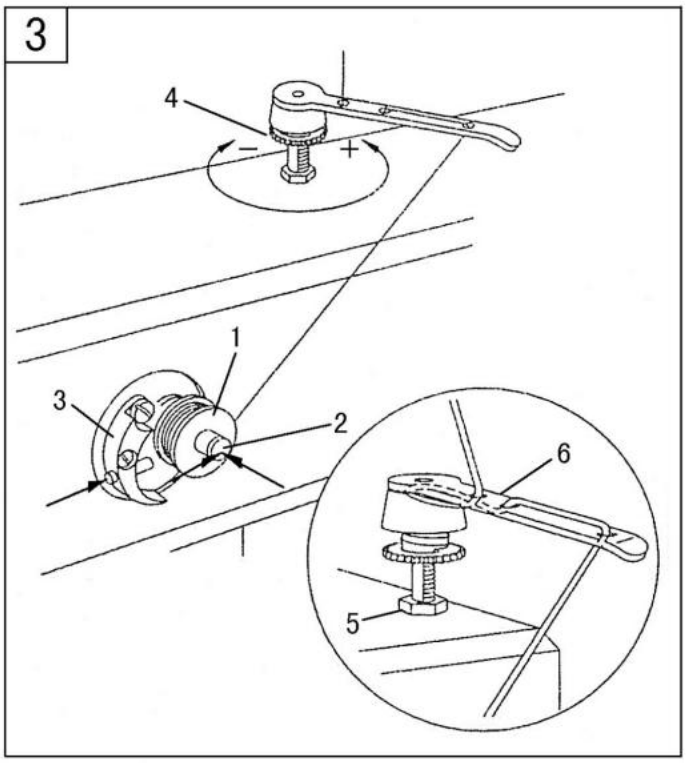

5. 绕梭心线（见图3）

1. 将一只空的梭心放入梭心轴2中；
2. 根据图3所示，拉出线并且顺时针方向在梭心上绕几圈；
3. 按下绕线轴2和压板3开始绕线；
4. 可以通过调节螺钉4来控制梭心1上线的张力；
5. 当梭心绕满时，绕线器会自动停止。

如果绕线不正常时先松开螺母5，然后根据需要移动线勾6，最后拧紧螺母5。

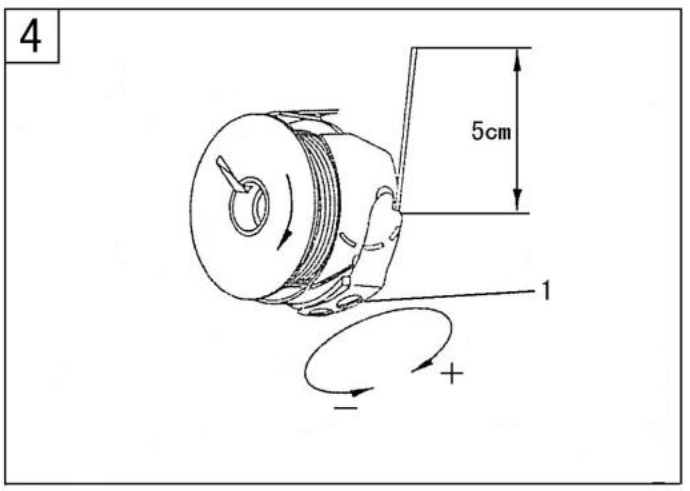

6. 调节梭心线张力（见图4）

1. 如图所示，将梭心线穿出；

※ 当线被拉出时，梭心必须按箭头所示方向旋转。

2. 通过调节螺钉1调节梭心线的张力。

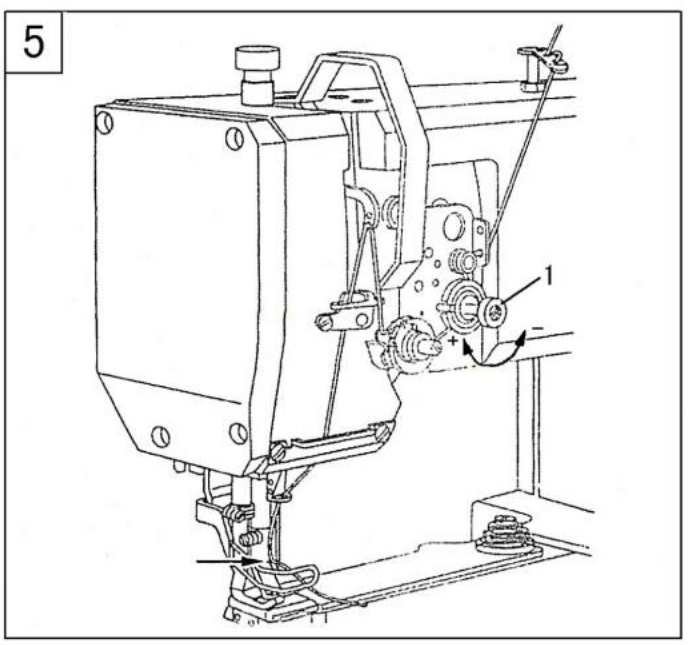

7. 穿面线/调节面线的张力（见图5）

1. 如图所示,对机器进行穿线。

※应从左面将线穿过机针（看箭头）

2. 通过调节螺钉1来调节面钱张力。

8. 保养与维护

清扫旋梭间隙	每天一次
一般的供油	每周两次
前方零件加油	每周两次
检查旋梭油盒	每周一次
清扫旋梭	每周一次
上送料传动偏心加油	每年一次

※以上维护数据是按照正常使用的情况来计算的，如果使用率高的话，则应该缩短维护的间隙。

旋梭的保养和维护(见图6)

1. 用刷子每天清扫旋梭间隙，如连续使用则要经常清扫。
2. 每个星期对旋梭进行彻底清扫。方法如下：

a. 打开推板，将针杆移动至最高处；
b. 取出梭心套帽和梭心；
c. 松开压板1,转动主动轮，直至点2穿过槽3大约5 mm, 取出梭心套4;
d. 用石蜡清扫旋梭梭道；
e. 当装入梭心套时，必须使触角5 与针板槽紧密配合(见图示箭头)
f. 拧紧压板1,装入梭心套和关闭推板。

9. 加油(见图7)

按图示箭头位置每星期加油两次。

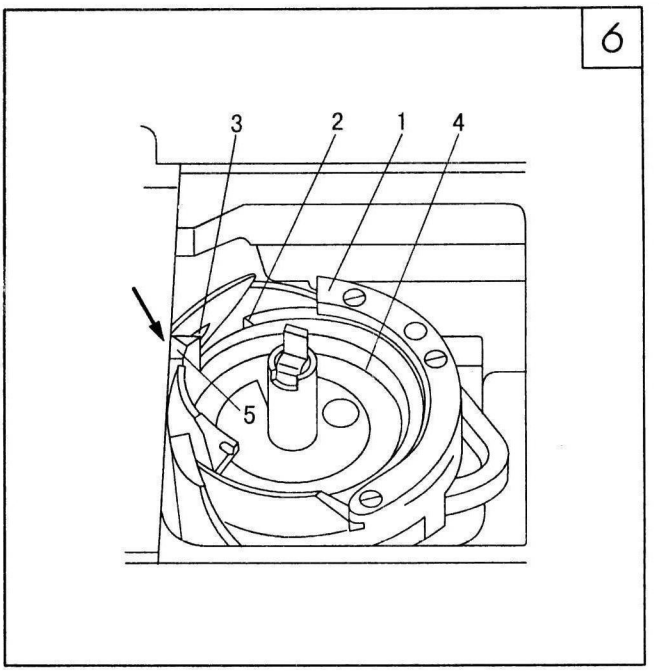

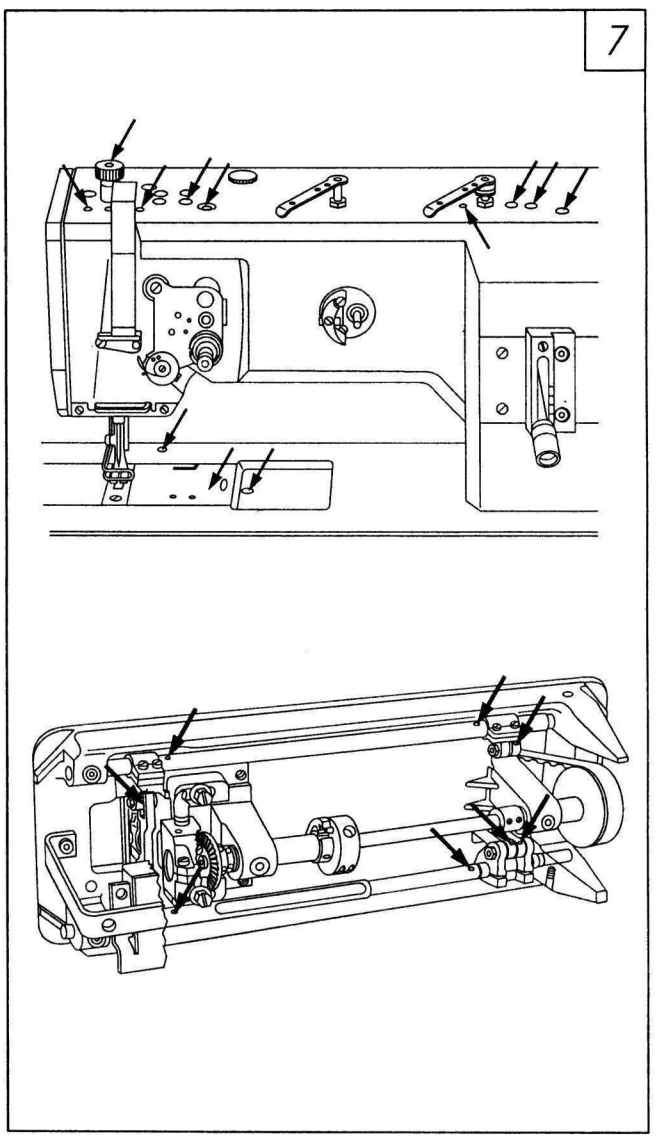

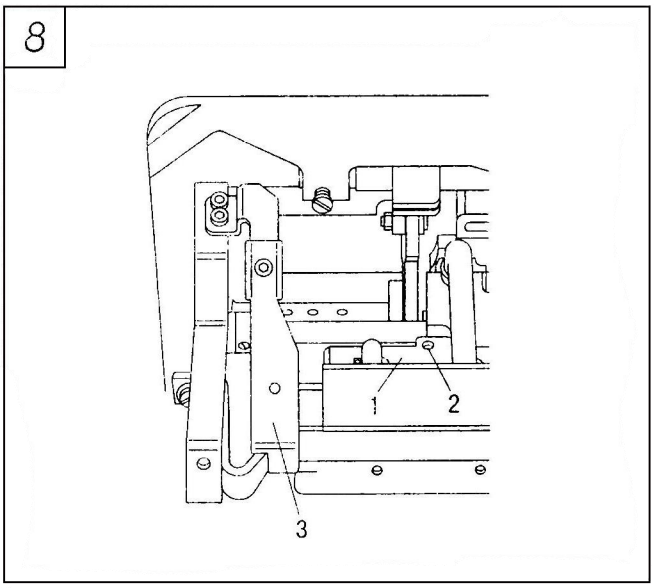

10.旋梭加油（见图8）

1.拉出膝控杆，将机头放倒；
2.通过油孔2对油盒1充分加油，直至超过最高线标志；
3.将机器竖起。

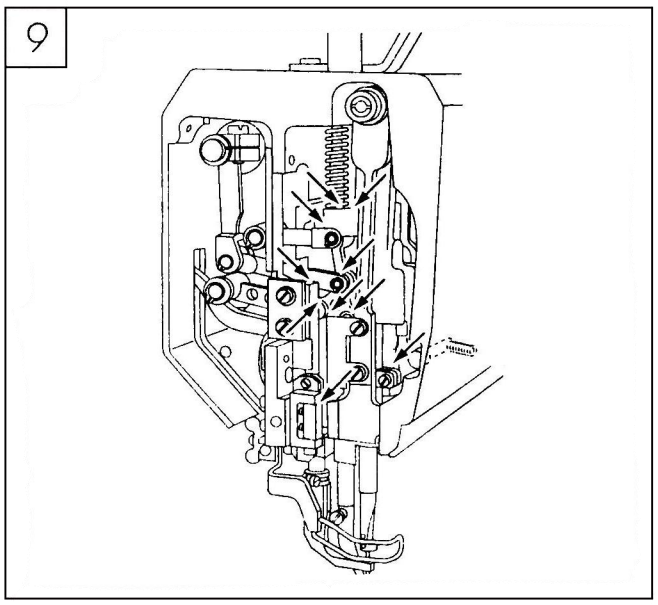

11.机头加油（见图9）

1.松开面板；
2.按图示在所有运动部位上加油，每星期两次；
3.装上面板。

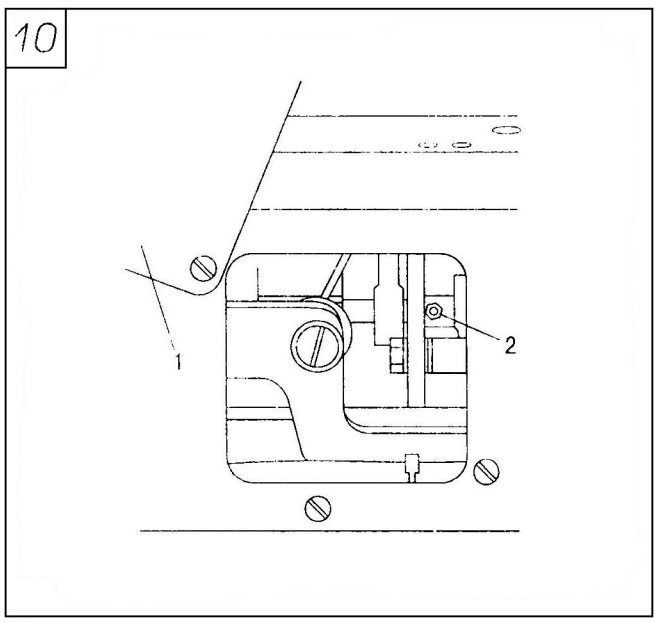

12.上送料传动偏心加油（见图10）

1.打开后盖板；
2.每年至少对接口2加一次油脂；（使用油脂枪）
3.盖上后盖板。

13. 调节送布牙

1. 调节送布牙在缝纫垂直方向的位置(见图11)
a. 松开螺钉1和2;
b. 根据需要调整轴3;
c. 拧紧螺钉1。(保持螺钉2的松开状态以利于下面的调节)
※送布牙与针板槽的左右间隙一致。

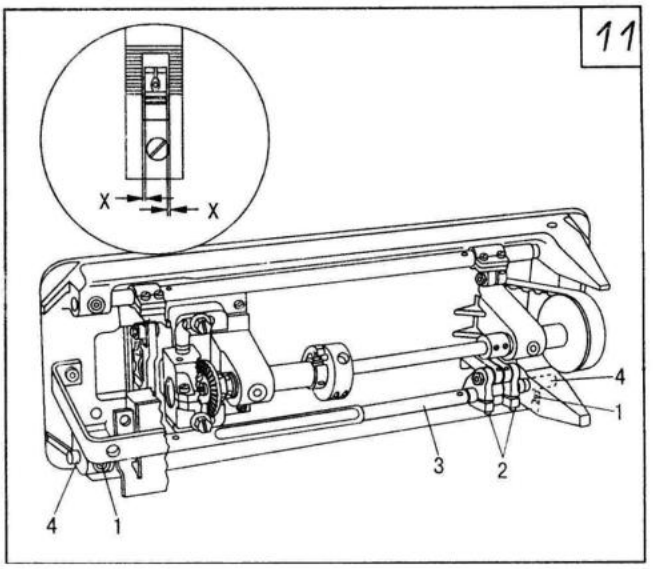

2. 调节送布牙在缝纫方向的位置(见图12)
a. 调到最大针距;
b. 根据需要调整轴1,拧紧螺钉2。
※针距设为最大时，无论是倒、顺缝，送布牙与针板之间的前后间隙相等。

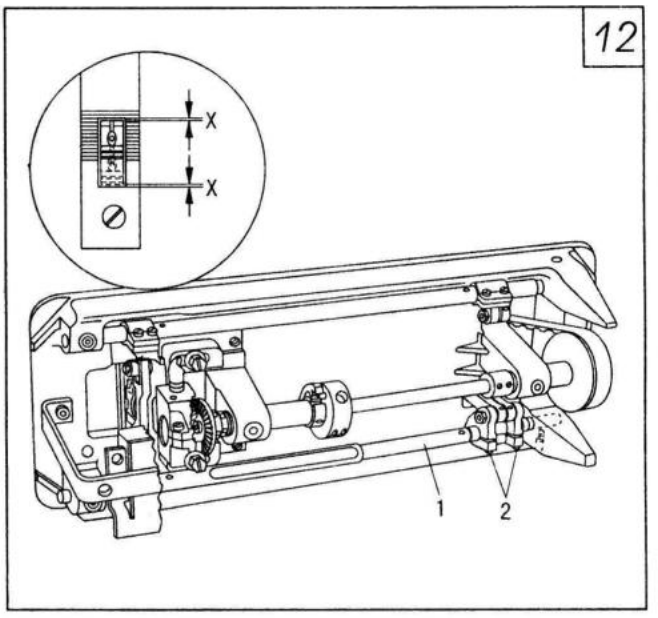

3. 调节送布牙高度(见图13)
a. 将针距设为“0”
b. 转动主动轮使送布牙调至最高位置;
根据要求调节送布牙架1和螺钉2。

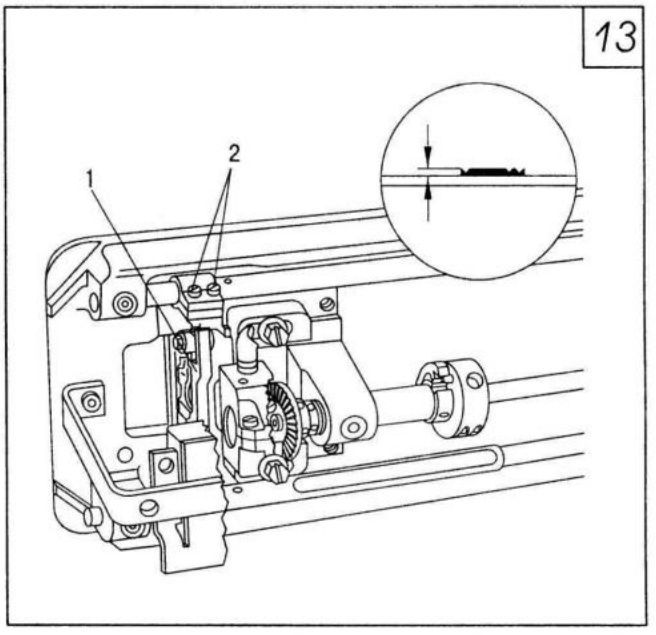

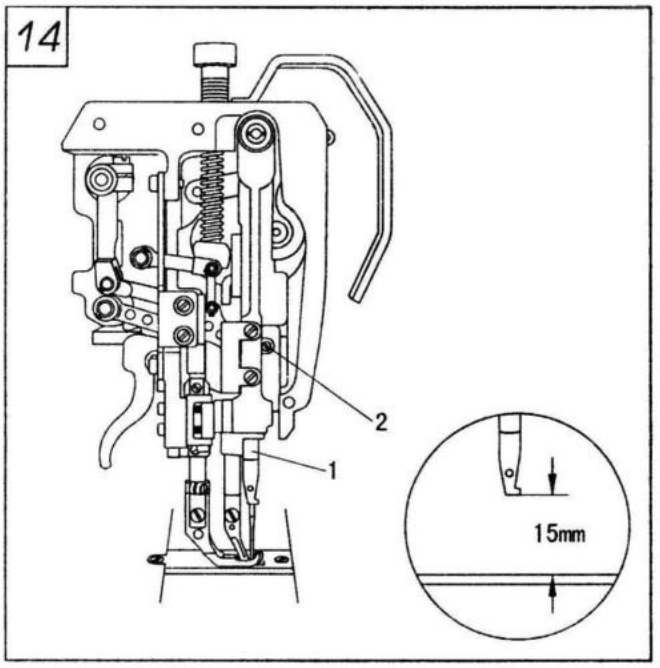

14. 预调针高低(见图14)

上下移动针杆1(螺钉2),根据需要调节至适当位置。

※当针杆在最低位置时，针杆与针板间隙为15cm。

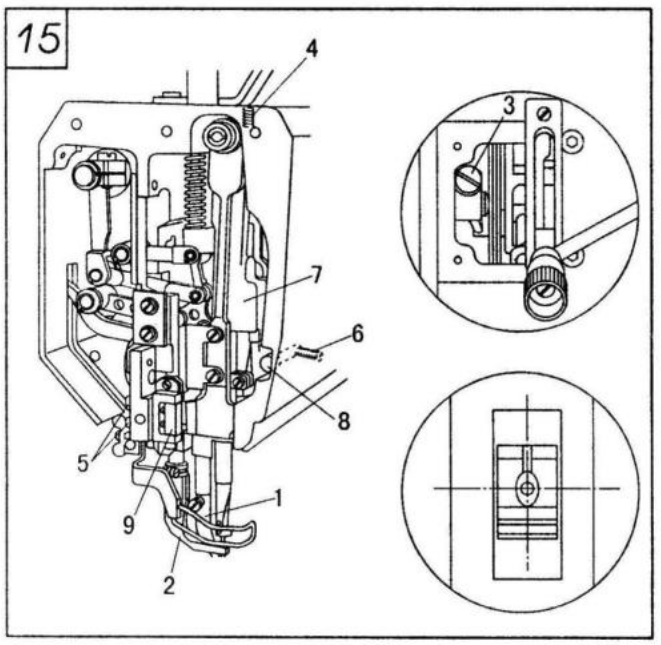

15. 调节针与针孔的位置(见图15)

1. 松开摆压脚1和压脚2;
2. 将针距设为“0”,针杆移动至最高位置;
3. 插入新机针，松开螺钉3、4、5、6;
4. 转动主动轮，直接将机针穿过送布牙;
5. 根据要求移动针杆架7;
6. 拧紧螺钉3、4、5
7. 移动定位销8,使其靠住摆动架7并拧紧螺钉6。

※针距为“0”时，针必须正好落于针孔中央。

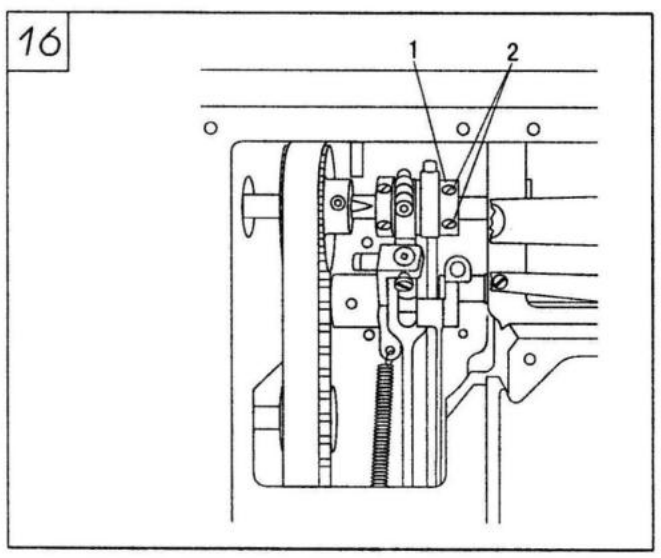

16. 调节下送布牙位置(见图16)

1. 调节针杆至最低位置;
2. 转动送布升降偏心轮1(螺钉2),调节下送布牙至最高位置。
3. 拧紧螺钉2,直至送布升降偏心轮1难以转动;
4. 将针距设置到最大，根据要求6稍微转动送布升降偏心轮1;
5. 拧紧螺钉2。

※a. 当针杆处于最低位置时，下送布牙必须处于最高位置;

b. 将针距设置到最大，当转动主动轮时，下送布牙与针板平齐时，针尖正好到达针板。

17. 调节上下送料运动(见图17)

1. 设置针距为最大;
2. 拧松螺钉1,使送布驱动偏心轮2可以在轴上转动;
3. 调节针杆至最低处;
4. 转动送布偏心轮2,使它的偏心距向下;
5. 根据要求，稍微将偏心轮向旋转的方向转动一点，拧紧螺钉1;
6. 根据要求，检查一下。

※将针距设置为最大，针杆调至最低位置，当倒缝操作杆使用时，将不送料。

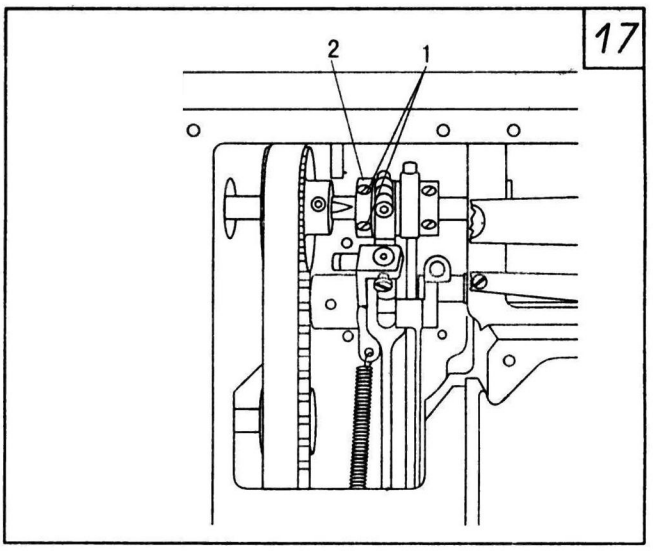

18. 针与旋梭的位置(见图18)

1. 将针距设置为“3”,松开螺钉1和2;
2. 移动旋梭齿轮4使针与旋梭勾尖的距离为0.05-0.1mm;
3. 拧紧螺钉1;
4. 将机针转至最低处，然后继续转动手轮使机针上升2mm。
5. 使梭尖位于针中间，注意不要使护针板7压住针;
6. 留有适当的齿轮间隙，拧紧螺钉2;
7. 调整机针高度使针孔最上端与旋梭勾尖垂直距离为0.8-1mm;
8. 调整护针板7使其轻碰到针。

※针距设为“3”且针从最低点上升2mm 时，必须满足以下要求:

a. 针与旋梭尖的距离为0.05-0.1mm;
b. 针孔最上端与旋梭钩尖垂直距离为0.8-1mm;
c. 护针板必须轻碰到针。

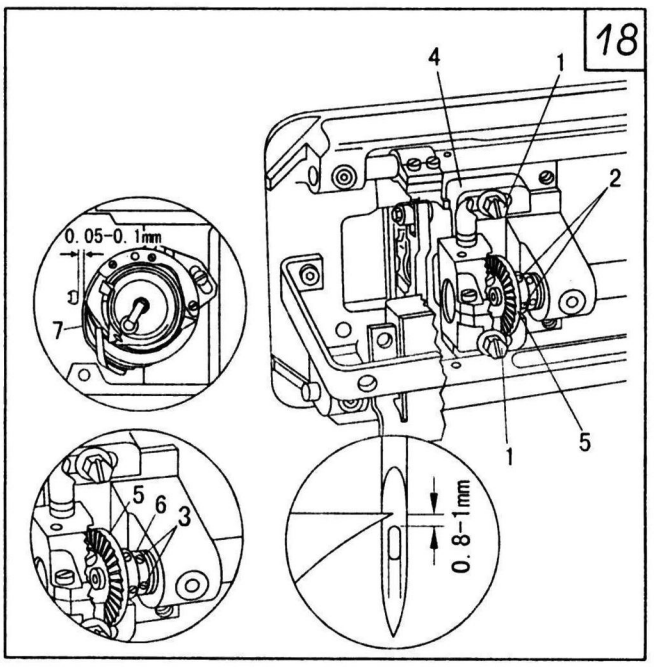

19. 调节压脚交替量(见图19)

1. 针距设为“0”,压脚交替量设为最大;
2. 将压脚1放下置针板;
3. 转动主动轮直到摆压脚2达到最高的位置;
4. 根据要求，移动曲柄3(螺钉4);
5. 根据要求检测。

※当针距为:“0”且压脚交替量最大时，转动主动轮压脚1及摆压脚2到针板的距离必须是7.0mm.

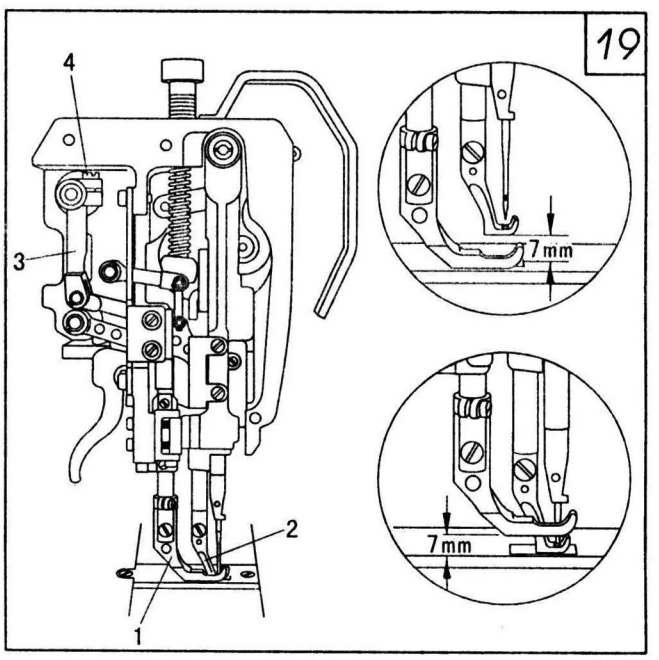

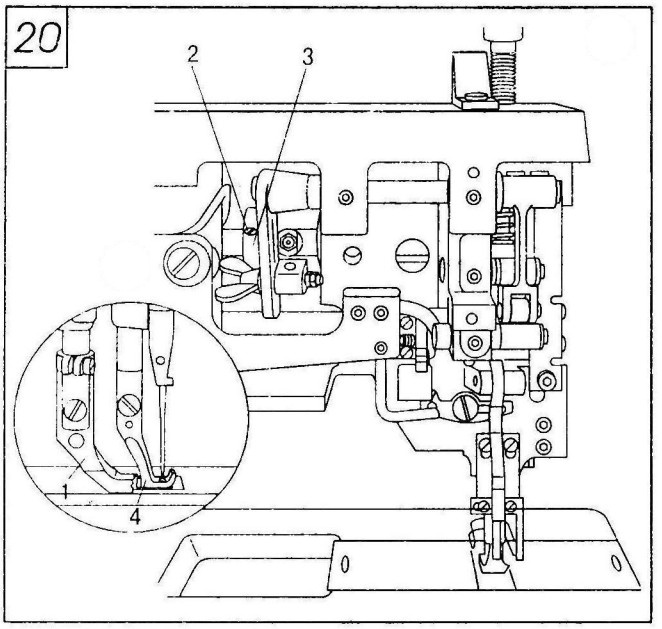

20. 调节上送料运动(见图20)

1. 将压脚放下，置于针板；
2. 松开螺钉2, 直到送料提升偏心轮3勉强可以转动；
3. 根据要求，调节送料提升偏心轮3;
4. 拧紧螺钉2;
5. 根据要求检测。

※针距设为最大，当压脚靠住针板，摆压脚与机针将同时到达针板，

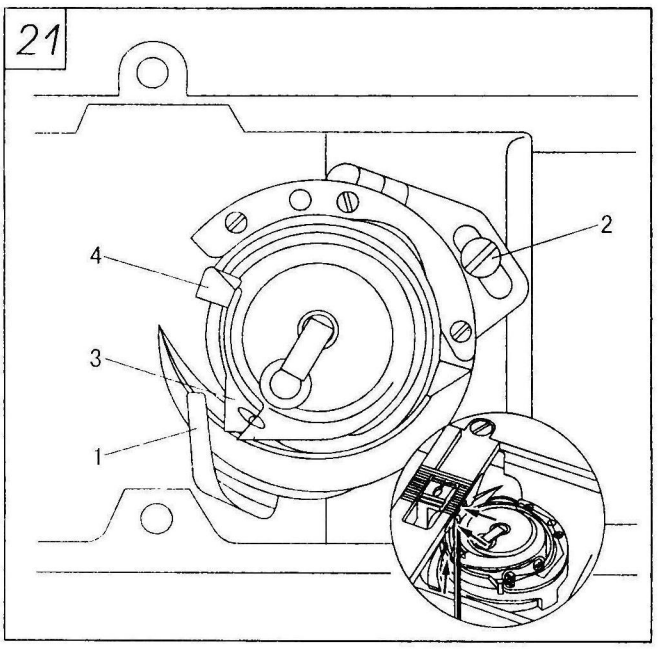

21. 调节分线勾(见图21)

1. 将机器穿好线，放好缝料，然后放下压脚；
2. 转动手轮稍微缝制几针，然后根据要求进行检查
3. 根据要求移动分线勾1(螺钉2)

※使面线不至于在经过1、2、3位置时被夹住。

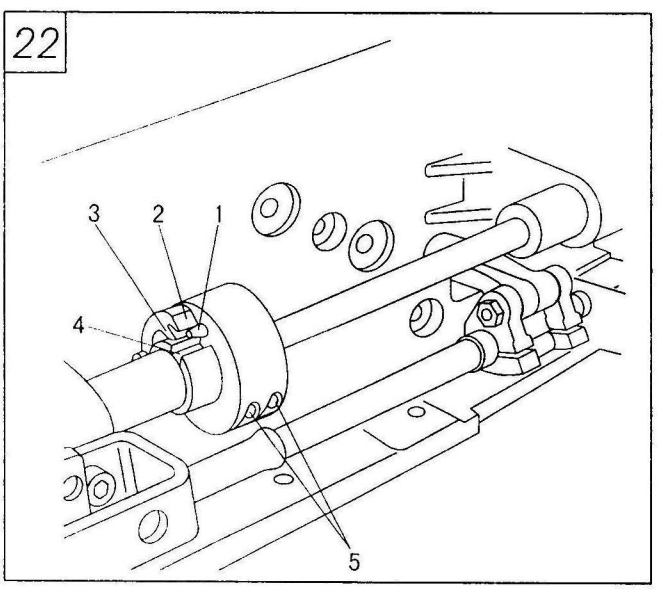

22. 安全离合器(见图22)

1. 当旋梭卡线时，安全离合器会脱开，以防对旋梭造成损害。
2. 取出轧住的线；
3. 按下销1, 转动手轮，直到勾3和爪2钳入槽4中。

23. 面线松线(见图23)

压脚提起时，两块张力板之间必须有0.5mm的间隙(0.5mm的间隙是最小值，当使用粗线时，可以调至1mm, 或更多)。根据要求调节板1。

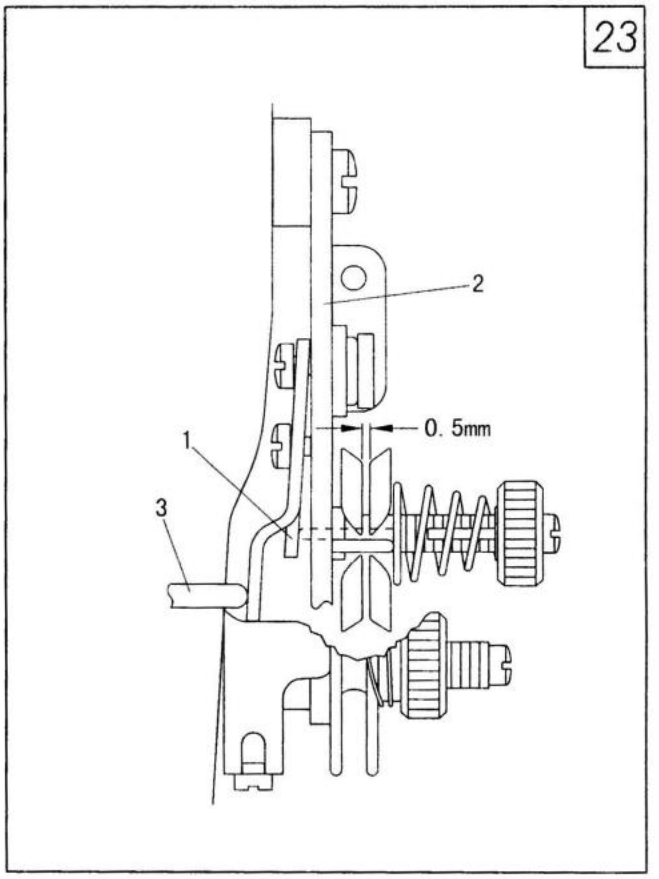

24. 绕线器(见图24)

1. 绕线器打开时，必须可靠运作；关闭时，摩擦轮5与齿轮1脱离。
2. 当绕线距离梭心边缘1mm时，绕线器会自动关闭；
3. 使用时，在绕线器上套上一个梭心，穿好线并打开绕线器。需要时，根据要求调整销3和螺钉4。

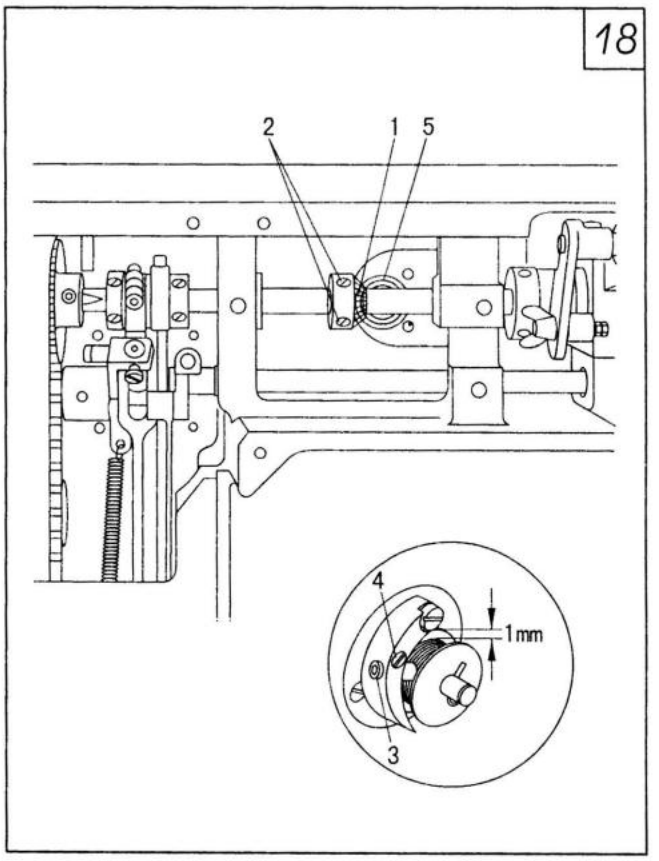

1.机壳部件

序号	零件编号	称	件数	备a
1	7.01.01.090	机壳	1	
2		底板	1	
3	7.02.11.411	面板	1	
4	7.02.15.096	面板螺钉	2	GB65 - M5×16
5	7.02.11.412	机壳 左侧盖板	1	
6	7.02.11.413	机壳 右侧盖板	1	
7	7.02.15.004	侧盖板螺钉	8	GB67 - M5×8
8	7.02.11.414	机壳小侧盖板	1	
9	7.02.15.006	机壳小侧盖板螺钉(1)	1	
10	7.02.18.818	碟簧		GB1972-80
11	7.02.15.819	机壳小侧盖板螺钉(2)	1	GB67 - M4×6
12	7.02.11.415	挑线杆防护罩	1	
13	7.02.15.004	挑线杆防护罩螺钉	1	GB67 - M5×8
14	7.02.11.416	机壳HU侧盖板	1	
15	7.02.15.004	机壳HU侧盖板螺钉	2	GB67 - M5×8
16	7.02.21.390	防护罩(1)	1	
17	7.02.21.39001	防护罩(2)	1	
18	7.02.15.002	防护罩固定螺钉	4	GB70-85 M5×35
19	7.02.16.320	抬牙轴调节孔塞	2	
20	7.02.21.478	油盘	1	
21	7.02.18.336	油盘垫圈	6	
22	7.02.21.034	油盘螺钉	6	GB845 ST2.9×19-C-Z
23	7.02.13.393	油盘安装架组件	1	
24		油盒安装架安装垫片	2	GB861.1-87 6
25	7.02.15.444	油盒安装架安装螺钉	1	GB70-85 M6×10
	7.02.15.048	油盒安装架安装螺钉	1	GB70-85 M6×16
26		油盒安装螺钉垫片		GB96-85 4
27	7.02.15.006	油盒安装螺钉	2	GB65 - M4×8
28	7.02.13.391	支架右		
29	7.02.13.39003	螺钉		
30	7.02.11.510	支撑板		
31	7.02.13.39001	螺钉		
32	7.02.13.390	支架组件		
33	7.02.11.511	挡板		
34	7.02.15.048	螺钉		
35	7.02.11.483	安全防护板		

1. 机壳部件

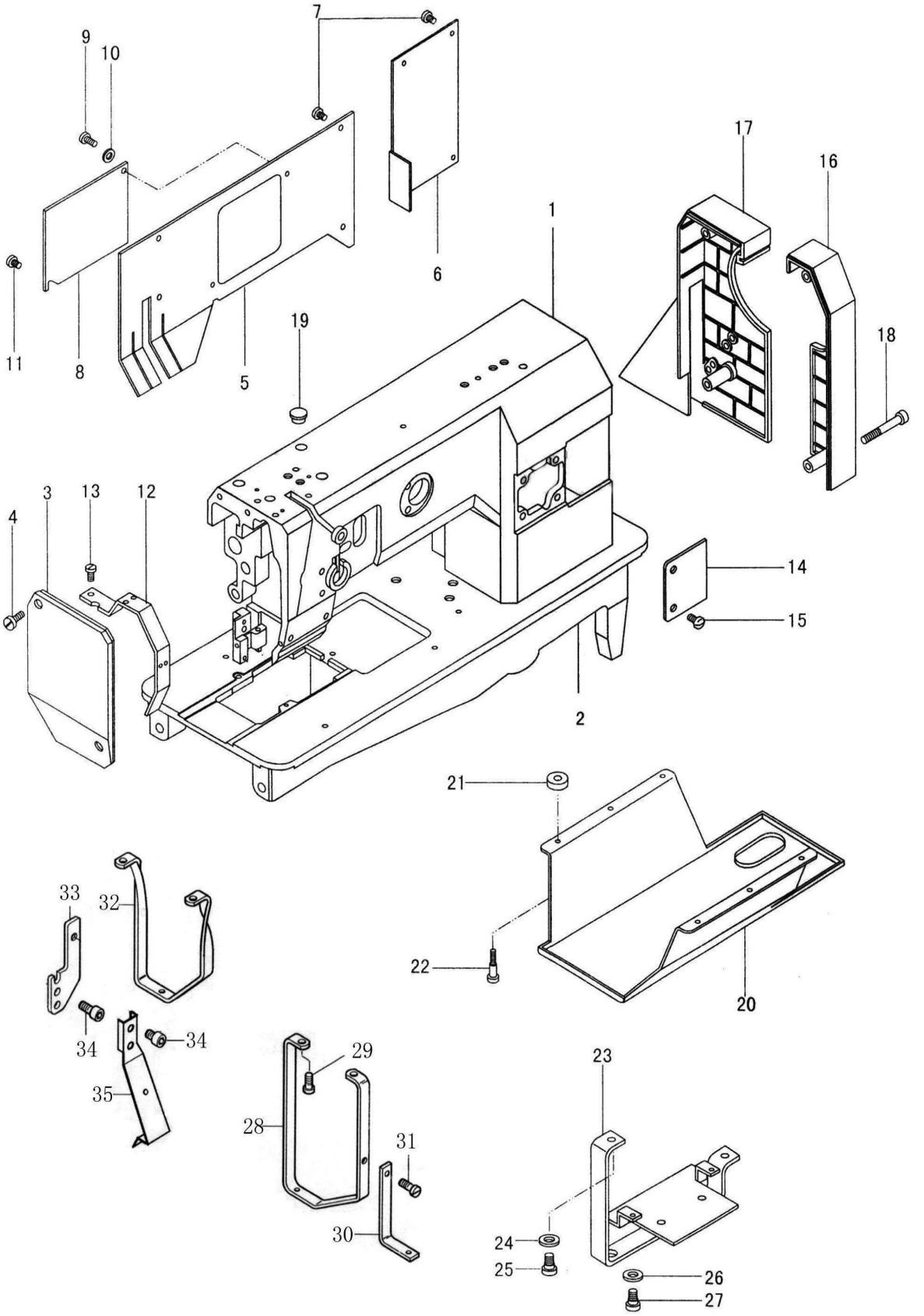
7
9
10
17
16
1
6
11
8
5
19
18
3
13
12
4
14
15
2
21
33
32
22
20
34
34
35
29
23
28
31
30
24
25
26
27

2.针及压脚部件

序号	零件编号	称	件数	备a
1	7.02.05.380	大压脚杆	1	
2	7.02.02.330	大压脚	1	
3	7.02.13.310	大压脚座	1	
4	7.02.15.820	大压脚座螺钉	1	
5	7.02.09.090	大压脚杆紧圈	1	
6	7.02.15.408	大压脚杆紧圈螺钉	1	
7	7.02.15.821	调压螺钉	1	M15X1
8	7.02.17.370	调压大弹簧	1	
9	7.02.17.371	调压小弹簧	1	
10	7.02.08.405	调压弹簧套	1	
11	7.02.11.419	调压弹簧导杆	1	
12	7.02.16.321	油毡	1	
13	7.02.12.219	大压脚导fa滑槽	1	11.409/12.219/15.017*2/18.071*2
14	7.02.11.409	大压脚导fa滑槽安装板	1	
15	7.02.15.017	压脚导fa滑槽螺钉	2	GB65-M4X10
16	7.02.18.071	压脚导fa滑槽垫片	2	GB97.1-4
17	7.02.15.004	安装板螺钉	2	GB70-M5X10
18	7.02.05.381	抬压扳手	1	
19	7.02.15.822	抬压扳手轴	1	
20	7.02.13.396	针杆摆动架	1	
21	7.02.16.323	针杆摆动架油毡		
22	7.02.10.390	摆动架铰链轴	1	
23	7.02.15.788	摆动架铰链轴螺钉	1	GB77-M6X8
24	7.02.09.091	摆动架铰链轴紧圈	1	
25	7.02.15.061	摆动架铰链轴紧圈螺钉	2	M3X3
26	7.02.10.391	摆动架定位销	1	
27	7.02.17.372	摆动架定位销弹簧	1	
28	7.02.15.049	摆动架定位销螺钉	1	GB77-M5X8
29	7.02.05.382	小压脚杆	1	
30	7.02.02.332	小压脚	1	
31	7.02.15.823	小压脚螺钉	1	SM17/64"X28
32	7.02.08.406	抬牙轴轴套	2	
33	7.02.04.130	抬牙轴轴承	2	Φ10×Φ13×9.7
34	7.02.16.322	抬牙轴轴承挡圈	4	
35	7.02.15.788	抬牙轴轴套螺钉	2	GB77-M6X5
36	7.02.18.280	抬牙轴垫片	2	
37	7.02.18.281	抬牙轴垫圈(HU)	1	
38	7.02.18.282	抬牙轴垫圈( )	1	
39	7.02.03.360	抬牙轴	1	
40	7.02.01.296	抬牙曲柄(一)	1	
41	7.02.15.416	抬压曲柄(一)螺钉	2	GB65-M5X10
42	7.02.01.29601	压脚升降&杆	1	
43	7.02.01.29602	压脚升降&杆&接销	1	
44	7.02.01.29603	压脚升降&杆轴承	1	Φ5×Φ8×7.7
45	7.02.01.29604	小卡簧	6	GB894.1-5

2.针及压脚部件

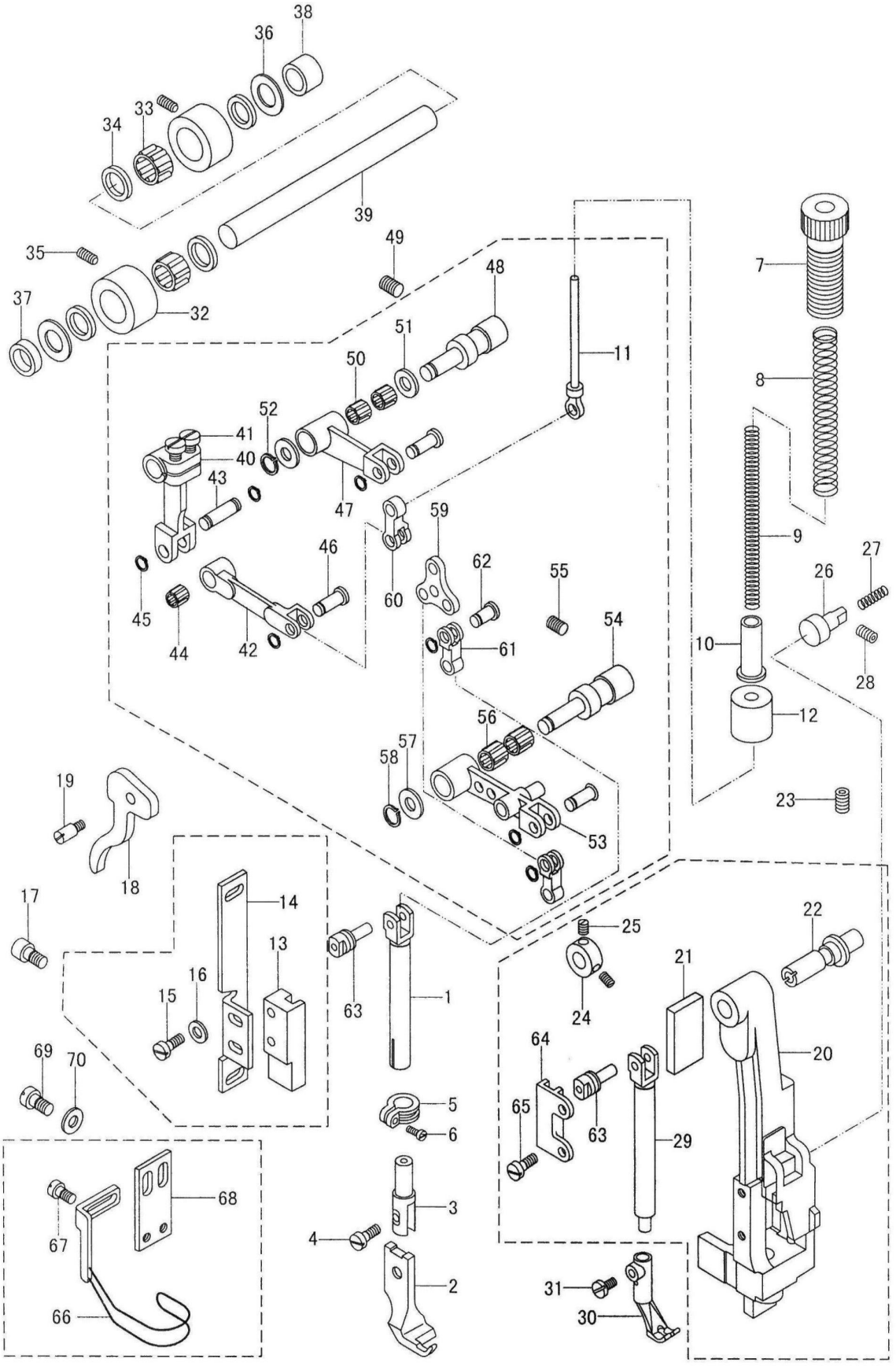
38
36
33
34
39
35
49
48
7
37
32
51
11
50
8
52
41
40
43
47
59
9
46
62
27
26
55
60
45
44
42
61
54
10
28
12
56
57
58
19
23
53
18
17
14
25
22
13
16
21
15
63
1
24
69
70
64
20
5
65
63
6
29
68
3
67
4
2
31
66
30

2.针及压脚部件

序号	零件编号	称	件数	备a
46	7.02.01.29605	&接销(长)	3	
47	7.02.01.29606	抬压曲柄(二)	1	
48	7.02.01.29607	抬牙曲柄(二)销轴	1	
49	7.02.15.057	抬牙曲柄(二)销轴螺钉	1	GB77- M6×8
50	7.02.01.29608	抬压曲柄(二)轴承	2	Φ6×Φ9×7.7
51	7.02.01.29609	抬压曲柄(二)销轴垫片	2	
52	7.02.01.29610	卡簧	1	GB894.1-6
53	7.02.01.29611	抬压曲柄(三)	1	
54	7.02.01.29612	抬压曲柄(三)销轴	1	
55	7.02.15.057	抬压曲柄(三)销轴螺钉	1	GB77- M6×8
56	7.02.01.29613	抬压曲柄(三)轴承	2	Φ7×Φ10×7.5
57	7.02.01.29614	抬压曲柄(三)销轴垫片	1	
58	7.02.01.29615	卡簧	1	GB894.1-7
59	7.02.01.29616	压脚升降s板	1	
60	7.02.01.29617	抬压导fa小&杆	1	
61	7.02.01.29618	压脚小&杆	2	
62	7.02.01.29619	&接销(短)	1	
63	7.02.12.222	压脚导fa滑块	1	
64	7.02.12.223	小压脚导fa滑槽	1	
65	7.02.15.017	小压脚导fa滑槽螺钉	2	GB65- M4×8
66	7.02.01.297	护指器组件	1	
67	7.02.15.026	护指环调节螺钉	2	GB65- M4×8
68	7.02.01.29701	护指器安装板	1	
69	7.02.15.004	护指器安装板螺钉	2	GB65- M5×8
70		护指器安装板垫片	2	GB97.1-5

2.针及压脚部件

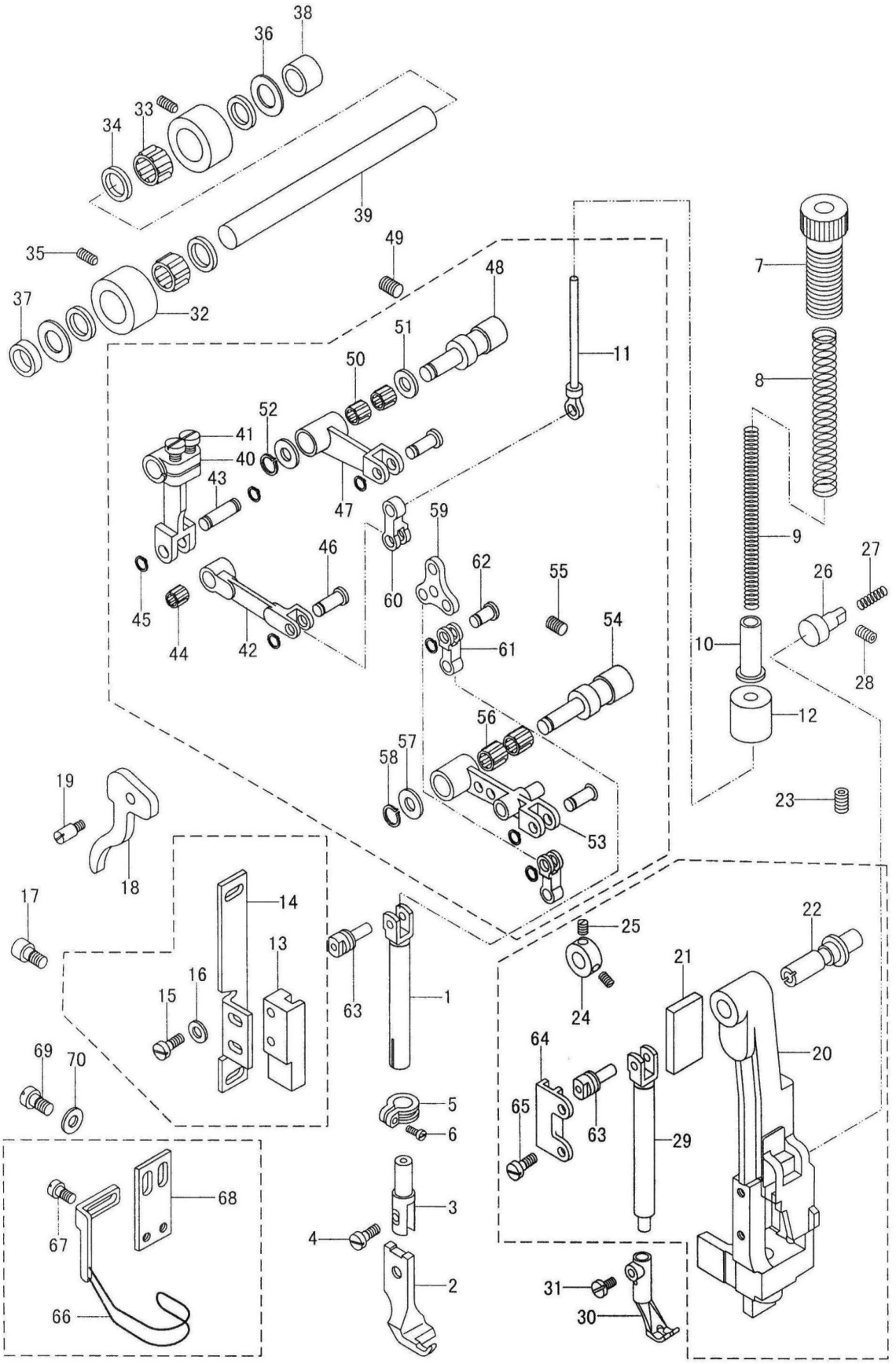
38
36
33
34
39
35
49
48
7
37
32
51
11
50
8
52
41
40
43
47
59
9
46
62
55
27
26
60
45
44
42
61
54
10
28
12
56
57
58
19
23
53
18
17
14
25
22
13
16
21
15
63
1
24
69
70
64
20
5
65
63
6
29
68
3
67
4
2
31
66
30

3.抬压脚部件

序号	零件编号	称	件数	备a
1	7.02.03.359	针杆	1	
2	7.02.03.35902	针杆线勾		
3	7.02.03.35901	针杆线勾螺钉		M3×5
4	7.02.21.408	机针	1	
5	7.02.15.019	机针螺钉	1	M3×5
6	7.02.05.386	膝控t1杆	1	
7	7.02.15.825	膝控t1杆铰链螺钉	1	
8	7.02.17.373	膝控t1杆弹簧	1	
9	7.02.05.461	膝控拉杆	1	
10	7.02.15.068	膝控拉杆螺母	1	GB6170-M5
11	7.02.05.462	膝控拉杆接头	1	
12	7.02.15.996	膝控拉杆接头&接螺钉	1	
13	7.02.01.361	膝控s板组件	1	
14	7.02.15.028	膝控s板组件铰链螺钉	1	
15	7.02.18.337	膝控s板组件垫片	1	
16	7.02.05.387	抬压脚弯杆	1	
17	7.02.05.388	松线弯杆	1	
18	7.02.15.056	弯杆螺钉	3	GB79-M5×5
19	7.02.06.302	抬压a轮	1	
20	7.02.15.050	抬压a轮螺钉	2	M6×0.75
21	7.02.05.399	抬压&杆	1	
22	7.02.04.128	抬压&杆轴承	1	Φ22×Φ26×12.6
23	7.02.18.279	抬压&杆轴承挡圈	2	
24	7.02.16.318	抬压&杆压a油#	1	GB1152-89 M6
25	7.02.10.389	抬压&接销	1	
26	7.02.18.278	抬压&接销薄垫片	1	
27	7.02.18.277	抬压&接销垫片	2	
28	7.02.15.066	抬压&接销螺钉(HU)	1	GB5781--M5×8
29	7.02.15.066	抬压&接销螺钉( )	1	GB5781--M5×10
30	7.02.05.400	调节曲柄	1	
31	7.02.15.416	调节曲柄螺钉	2	GB65-M5×12
32	7.02.12.221	摆动架定位块	1	
33	7.02.13.312	摆动架定位块安装架	1	
34	7.02.15.837	&接螺钉	2	GB70-M4×8
35	7.02.15.572	安装螺钉	2	GB70-M4×16
36	7.02.18.071	垫片	2	GB97.1-4

3.抬压脚部件

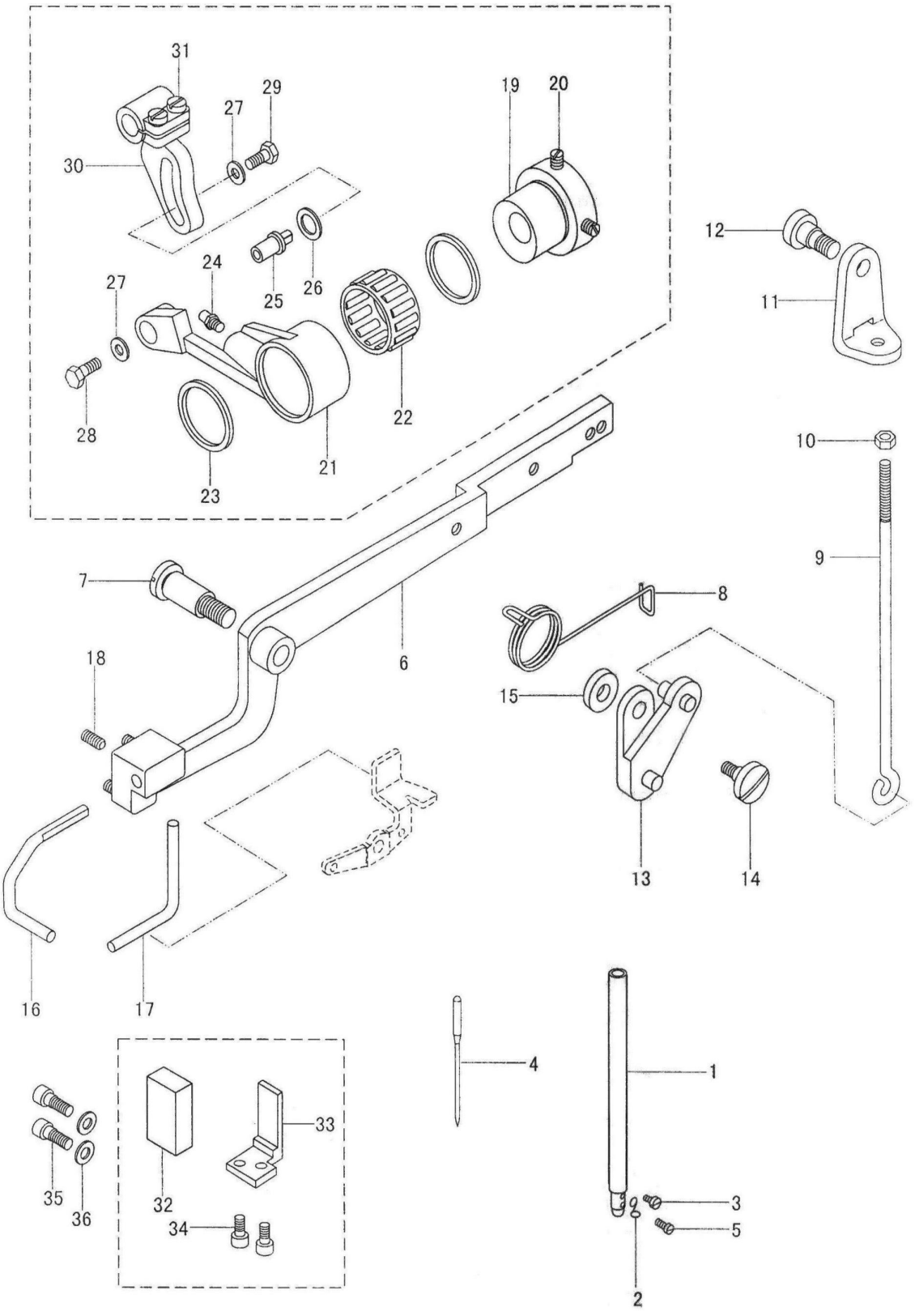
31
29
27
30
19
20
12
24
27
25
26
11
28
22
23
21
10
9
7
8
18
6
15
13
14
16
17
4
1
33
35
36
32
34
3
5
2

4.挑线及夹线部件

序号	零件编号	称	件数	备a
1	7.02.05.383	针杆接头	1	
2	7.02.15.017	针杆接头螺钉	1	M4×10
3	7.02.01.365	针杆接头油线	1	
4	7.02.01.36501	挑线曲柄销轴	1	
5	7.02.15.057	挑线曲柄销轴螺钉	1	GB77- M6×8
6		挑线曲柄销轴油线	1	
7	7.02.15.817	挑线曲柄螺钉	1	
8	7.02.01.36502	挑线杆曲柄	1	
9	7.02.01.36503	挑线曲柄&接销	1	
10	7.02.01.36504	挑线曲柄&接垫片	1	
11	7.02.01.36505	挑线杆	1	
12	7.02.01.36506	挑线曲柄&接套	1	
13	7.02.01.36507	挑线杆轴承套	1	
14	7.02.01.36508	挑线杆&接螺钉	1	
15	7.02.01.36509	挑线杆&接轴承	1	Φ7×Φ10×7.5
16	7.02.01.36510	针杆&杆铰链轴	1	
17		针杆&杆铰链轴油线	1	
18	7.02.16.330	针杆&杆铰链轴油塞	1	
19	7.02.01.36511	针杆&杆	1	
20	7.02.01.36512	针杆&杆轴承	1	Φ9×Φ12×12.7
21	7.02.14.111	中a线勾	1	
22	7.02.14.090	下a线勾	1	
23	7.02.15.004	中a线勾螺钉	1	M5×7
24	7.02.15.388	下a线勾螺钉	2	GB68- M4×8
25	7.02.14.002	挑线簧限位板	1	
26	7.02.15.042	挑线簧限位板螺钉	1	GB65- M4×6
27	7.02.01.294	夹线调节安装板	1	
28	7.02.01.29401	夹线螺栓	1	
29	7.02.01.29402	夹线螺母	2	
30	7.02.01.29403	止动垫圈	1	
31	7.02.01.29404	夹线板弹簧	1	
32	7.02.01.29405	松线板	1	
33	7.02.01.29406	夹线板	2	
34	7.02.01.29407	挑线簧	1	
35	7.02.01.29408	线控板组件	1	
36	7.02.01.29409	线控螺栓	1	
37	7.02.01.29410	线控安装螺钉	1	GB77- M5×8
38	7.02.01.29411	%线销	2	
39	7.02.01.29412	松线钉	1	
40	7.02.01.29413	挺线板	1	
41	7.02.01.29414	挺线板螺钉	2	SM9/64"X40
42	7.02.01.29415	小夹线套弹簧	1	
43	7.02.01.29416	小夹线套	1	
44	7.02.01.29417	小夹线板	1	
45	7.02.01.29418	a线销	1	
46	7.02.01.29419	a线销螺钉	1	GB73- M4×8
47	7.02.15.005	夹线安装板螺钉	1	GB67- M4×10

4. 挑线及夹线部件

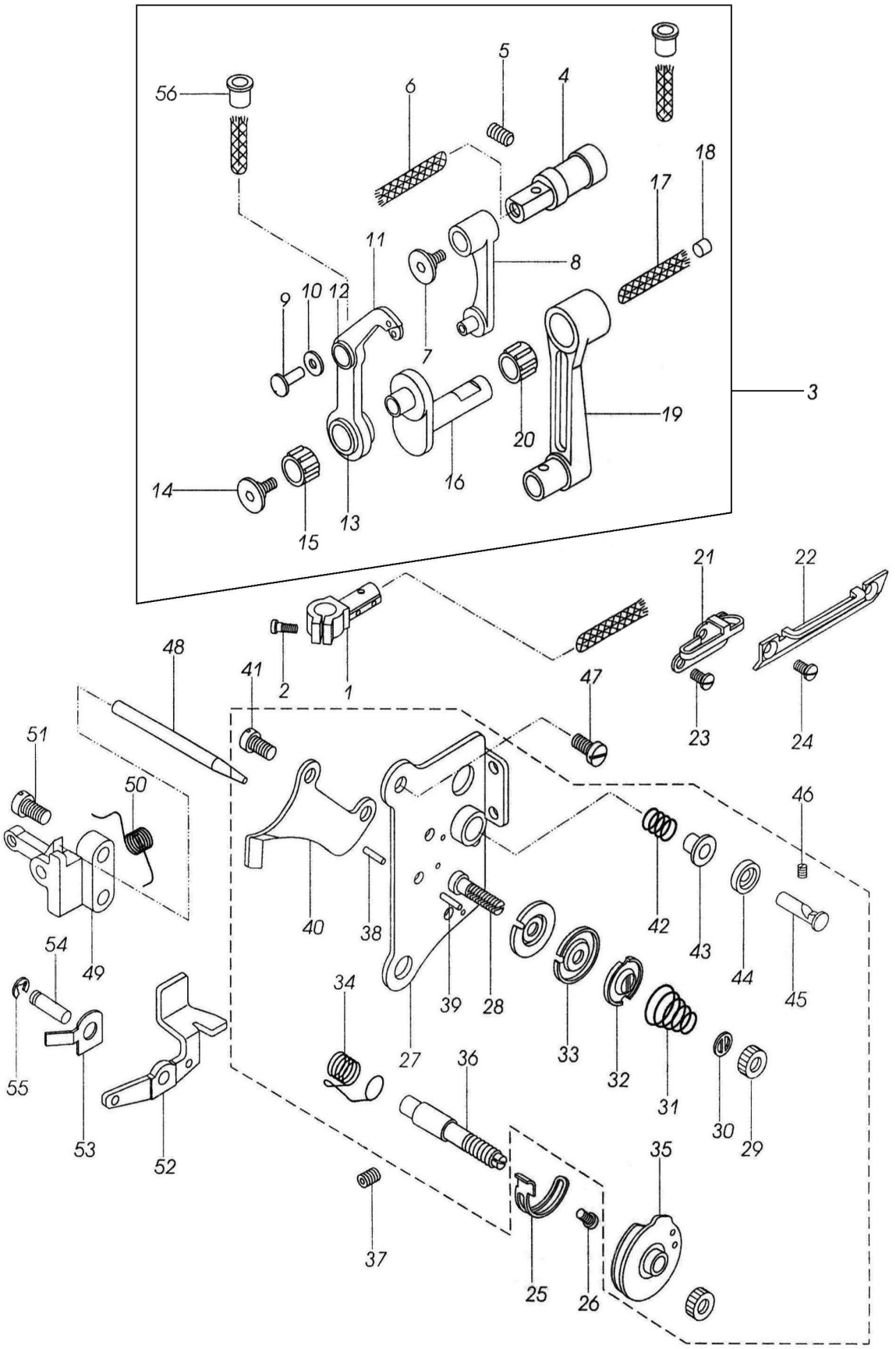
56
6
5
4
18
17
11
8
9
10
12
7
3
19
20
14
16
15
13
21
22
48
41
2
1
47
23
24
51
50
46
40
38
42
43
44
45
54
49
34
39
28
33
32
31
30
29
55
27
36
53
52
35
37
25
26

4.挑线及夹线部件

序号	零件编号	称	件数	备a
48	7.02.10.395	松线杆	1	
49	7.02.01.303	松线杆顶块组件	1	
50	7.02.17.374	松线杆顶块弹簧	1	
51	7.02.15.430	松线杆顶块座安装螺钉	2	M5×10
52	7.02.05.389	松线 t1 杆	1	
53	7.02.11.420	抬压扳手弹簧板	1	
54	7.02.10.394	松线 t1 杆销	1	
55	7.02.18.021	松线 t1 杆销开口挡圈	1	GB896-86 5
56	7.02.16.325	挑线油管	2	

4. 挑线及夹线部件

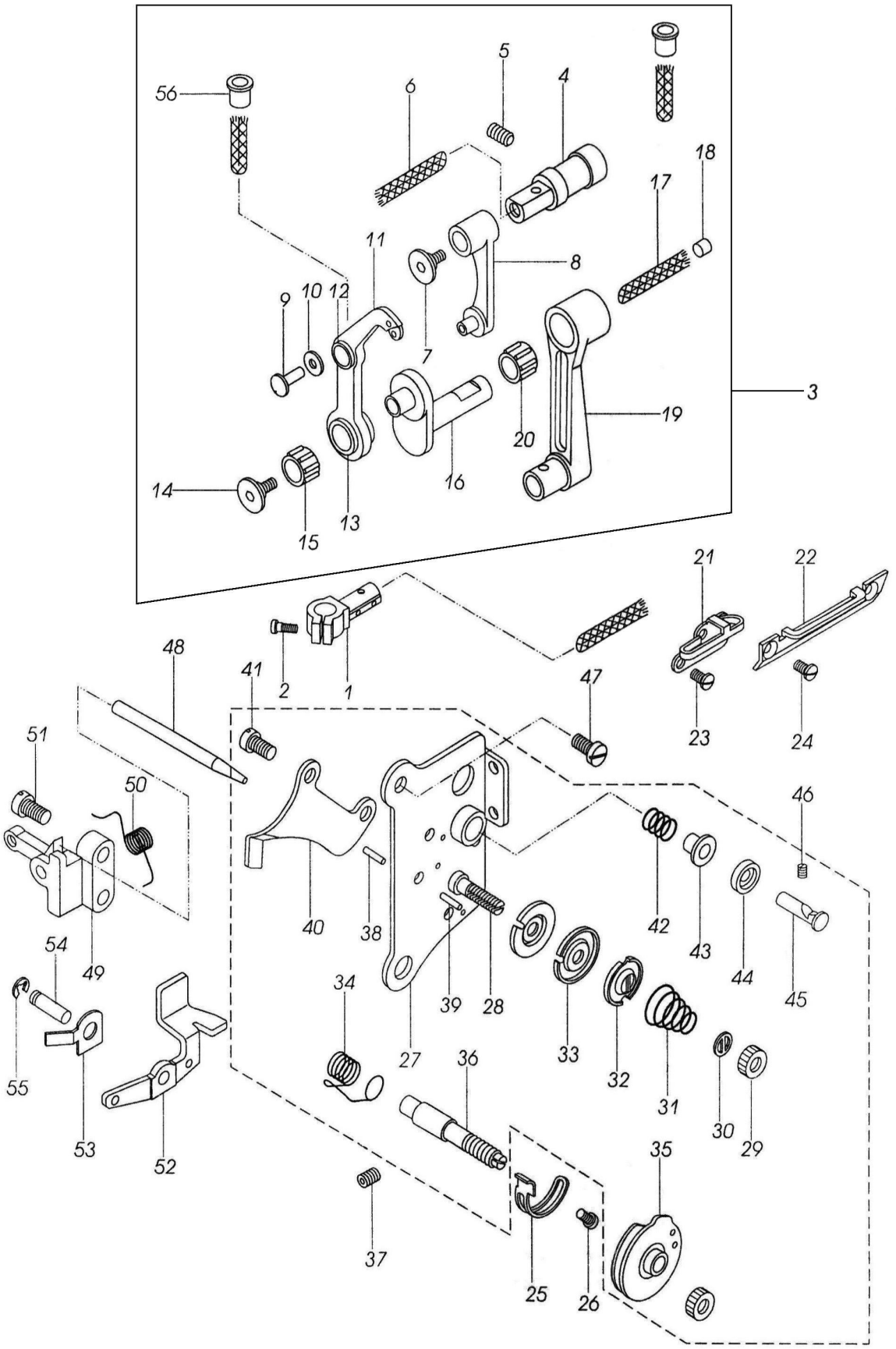
56
6
5
4
18
17
11
8
9
10
12
7
3
19
20
16
14
15
13
21
22
48
41
2
1
47
23
24
51
50
46
40
38
42
43
44
45
54
49
34
39
28
33
32
31
30
29
55
27
36
53
52
35
37
25
26

5.送料调节部件

序号	零件编号	称	件数	备a
1	7.02.01.301	送布a轮	1	
2	7.02.15.123	送布a轮螺钉	2	SM1/4×40
3	7.02.06.311	送布曲柄	1	
4	7.02.06.31101	送布曲柄螺钉	2	GB70-M5×12
5	7.02.10.396	送布曲柄&接销	1	
6	7.02.15.047	送布曲柄&接销螺钉	1	GB77-M4×4
7	7.02.16.328	针距标牌	1	
8	7.02.15.829	针距标牌螺钉	2	GB68-M3×8
9	7.02.13.313	针距标牌座	1	
10	7.02.15.965	针距标牌座螺钉	2	GB70-M6×16
11	7.02.01.35901	针距调节座	1	
12		针距调节座销	1	GB/T 70.1 M5×12
13	7.02.08.409	针距限位套	1	
14	7.02.16.329	针距调节手柄	1	
15	7.02.17.375	针距调节手柄弹簧	1	
16	7.02.15.830	针距调节手柄螺钉	1	
17	7.02.18.148	针距调节手柄垫片	1	
18	7.02.15.089	针距调节手柄螺母	1	
19	7.02.01.35902	送布滑块轴	1	
20		送布滑块轴油线	1	
21	7.02.16.330	送布滑块轴油塞	1	
22		送布滑块轴螺钉	1	
23	7.02.01.35903	送布滑块	1	
24	7.02.01.35904	送布&杆	1	
25	7.02.17.376	倒缝复位弹簧	1	
26	7.02.17.429	倒缝复位弹簧挂钩	1	
27	7.02.15.055	倒缝复位弹簧挂钩螺钉	1	GB70-85 M6×10
28	7.02.10.397	送布轴曲柄销	1	
29	7.02.15.828	送布轴曲柄销螺母	1	SM17/64×28
30	7.02.16.331	送布a轮油管	1	
31		送布a轮油管油线	1	
32		送布a轮油管油线	1	
33	7.02.16.332	针距调节座油管	1	

5.送料调节部件

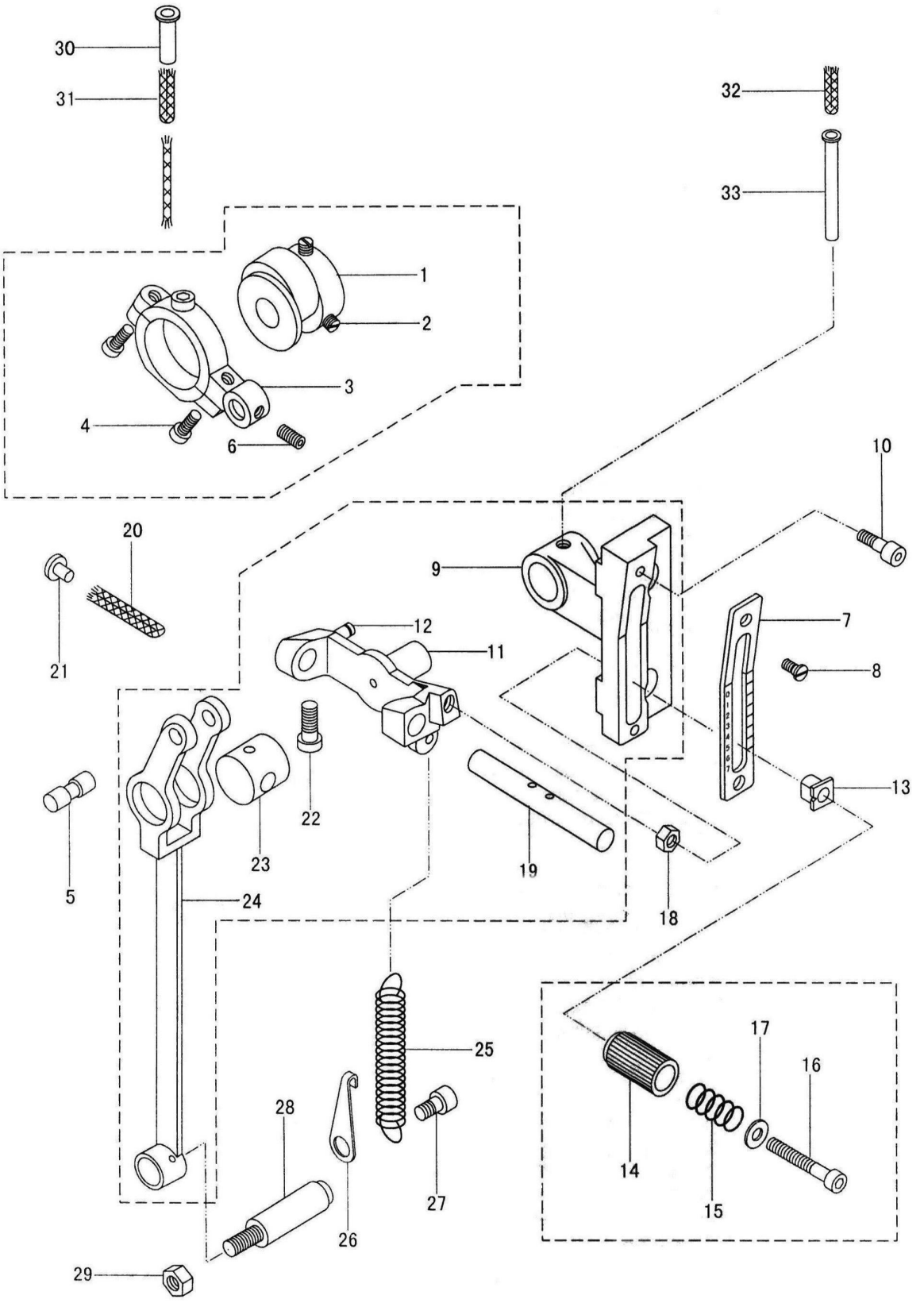
30
31
32
33
1
2
3
4
6
10
20
9
7
21
12
11
8
22
13
5
23
19
18
24
25
17
16
28
14
27
15
26
29

6.上轴及摆动轴部件

序号	零件编号	称	件数	备a
1	7.02.16.326	上轴HU轴套油管	1	
2	7.02.16.319	上轴中轴套油塞	1	
3	7.02.16.331	抬牙a轮油管	1	
4		抬牙a轮油管油线	1	
5	7.02.01.281	绕线器组件	1	
6	7.02.15.388	绕线器安装螺钉	1	GB68-M4×8
7	7.02.07.210	绕线器摩擦轮	1	
8	7.02.15.050	绕线器摩擦轮螺钉	2	M6×0.75
9	7.02.15.441	针杆&杆铰链轴螺钉	2	GB77-M6×5
10	7.02.06.309	针杆曲柄	1	
11	7.02.16.330	上轴油塞	1	
12	7.02.03.361	上轴	1	
13	7.02.18.283	上轴HU垫片	1	
14	7.02.08.407	上轴HU轴套	1	
15		上轴HU轴套油线	1	
16	7.02.15.057	上轴HU轴套紧固螺钉	1	GB77-M6×8
17	7.02.08.408	上轴中轴套	1	
18		上轴中轴套油线	1	
19	7.02.15.057	上轴中轴套紧固螺钉	1	GB77-M6×8
20	7.02.15.980	抬牙轴曲柄铰链螺钉	1	
21	7.02.15.985	抬牙轴曲柄螺母	1	SM11/64×28
22	7.02.06.304	抬牙a轮	1	
23	7.02.15.050	抬牙a轮螺钉	2	GB78-M6×0.75×8
24	7.02.05.459	抬牙&杆	1	
25		抬牙&杆油线	1	
26	7.02.01.300	摆动轴组件	1	
27	7.02.12.224	针杆摆动架滑块	1	
28	7.02.01.363	摆动轴驱动曲柄	1	
29	7.02.01.36301	摆动轴驱动曲柄螺钉	1	GB70-M8×16
30	7.02.01.36302	摆动轴&杆	1	
31	7.02.01.36303	摆动轴&杆&接螺钉	1	SM17/64×32
32	7.02.15.321	天秤曲柄紧定螺钉	1	
33	7.02.15.125	天秤曲柄定位螺钉	1	

Winxp-SP2
Unknown

6. 上轴及摆动轴部件

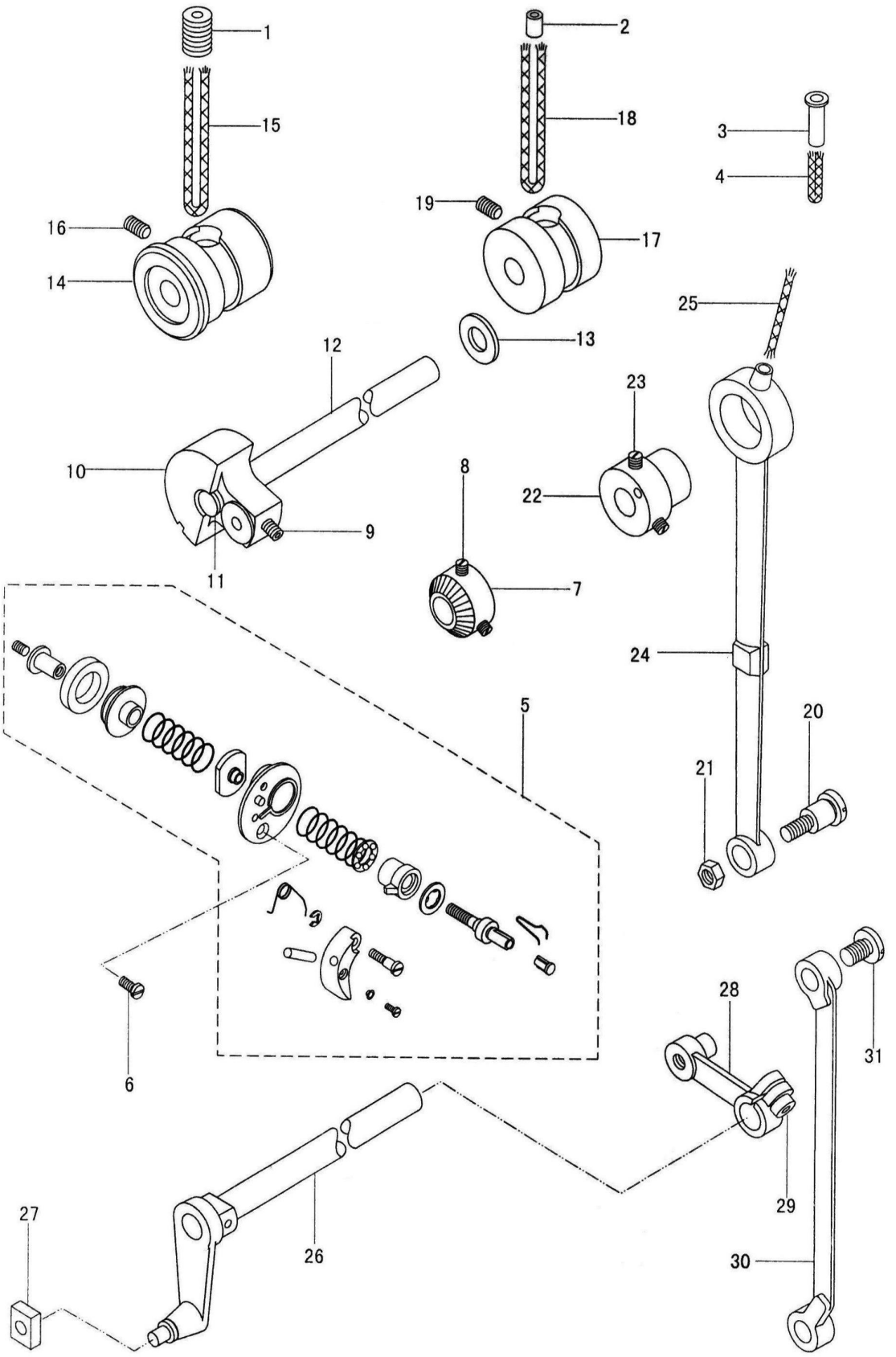

Winxp-SP2
Unknown

7. 步带部件

序号	零件编号	称	件数	备a
1	7.02.01.302	a线杆组件	1	
2	7.02.01.30201	a线杆组件螺母	1	GB6170-M6
3	7.02.01.30202	夹线板	1	
4	7.02.01.30203	夹线弹簧	1	
5	7.02.01.30204	夹线螺母	1	
6	7.02.01.304	上轴轴承It套	1	08.404/04.129
7	7.02.01.30401	上轴轴承It套螺钉	2	M6×0.75
8	7.02.01.30402	上轴轴承	1	6002-2ZNR 15×32×9
9	7.02.07.270	上轴 步带轮组件	1	
10	7.02.	上轴带轮定位螺钉	1	GB78-M6×0.75
11	7.02.	上轴带轮紧固螺钉	1	GB77-M6×0.75
12	7.02.07.273	步带	1	
13	7.02.01.301	步带张紧轮	1	
14	7.02.01.30101	步带张紧轮座	1	
15	7.02.01.30102	轴承	1	6000-2Z
16	7.02.15.053	步带张紧轮组件螺钉	2	GB70-M5×12
17	7.02.18.017	步带张紧轮组件垫片	2	GB97.1-5
18	7.02.07.211	主动轮	1	
19	7.02.15.050	主动轮定位螺钉	1	GB78-M6×0.75
20	7.02.15.	主动轮紧固螺钉	1	GB77-M6×0.75
21	7.02.09.094	主动轮垫圈	1	
22	7.02.15.015	主动轮,5紧螺钉	1	GB68-M6×20
23	7.02.18.001	主动轮,5紧螺钉垫片	1	

7. 步带部件

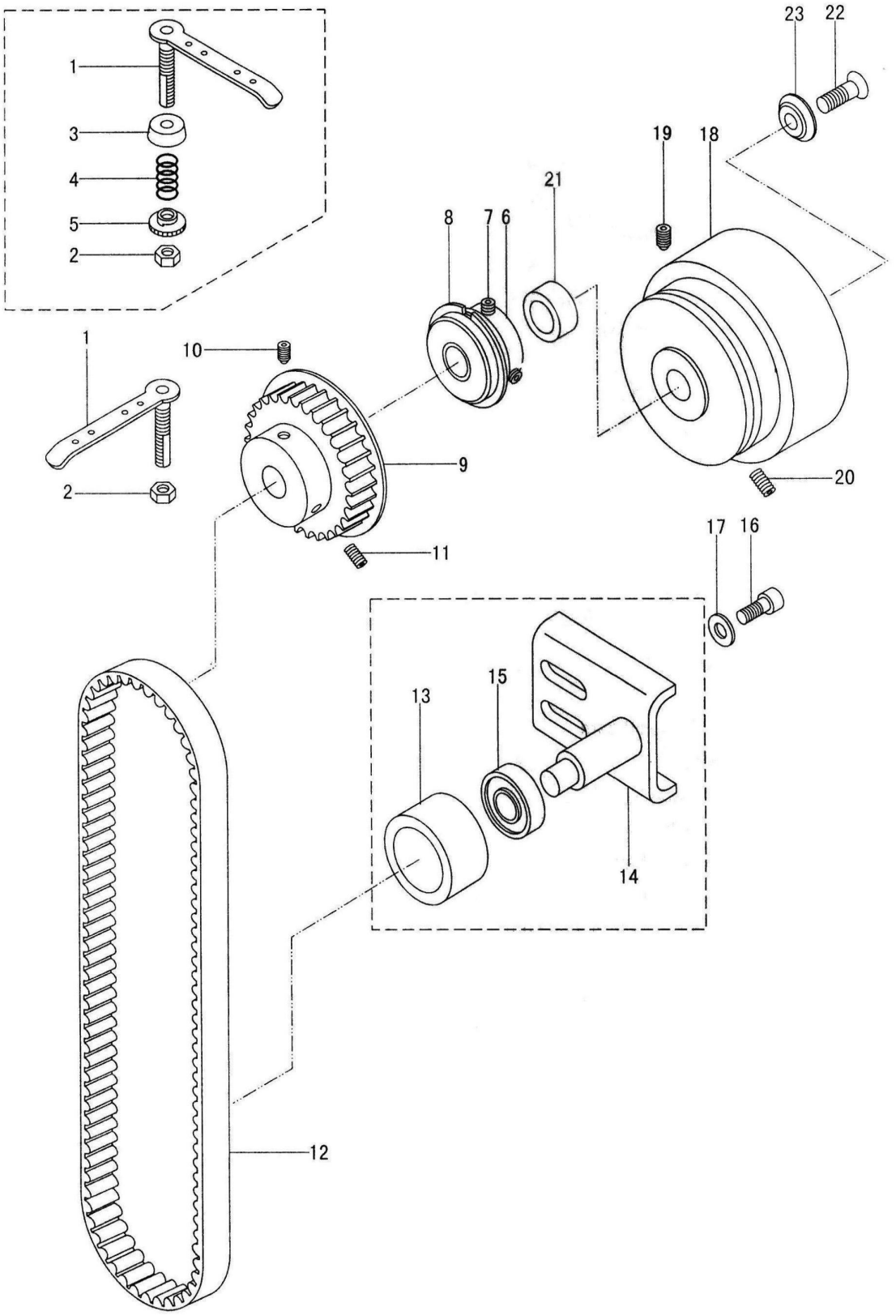

8.旋梭架部件

序号	零件编号	称	件数	备a
1	7.02.08.480	下轴HU轴套	1	
2	7.02.09.130	下轴HU轴套紧圈	1	
3	7.02.15.056	下轴HU轴套紧圈螺钉	2	M5
4	7.02.07.272	下轴齿轮	1	
5	7.02.07.274	旋梭齿轮	1	
6	7.02.15.993	齿轮紧固螺钉	4	M6×0.75
7	7.02.02.403	旋梭%线勾	1	
8	7.02.01.364	%线勾调节板组件	1	
9	7.02.15.006	%线勾调节螺钉	1	GB65- M4×8
10	7.02.13.394	旋梭架	1	
11	7.02.15.445	旋梭架螺钉	2	GB70-85 M6×25
12	7.02.18.148	旋梭架螺钉垫片	2	
13	7.02.16.425	旋梭架油毡(1)	1	
14	7.02.16.424	旋梭架油毡(2)	1	M6×0.75×10
15	7.02.10.471	导油螺杆	1	
16	7.02.10.421	导油螺杆销	1	GB879-86 1×16
17	7.02.11.512	旋梭架盖板	1	
18	7.02.15.006	旋梭架盖板螺钉	1	GB65- M4×8
19	7.02.16.420	旋梭架油管接头	1	
20		旋梭架油管	1	
21		旋梭架油线	1	
22	7.02.16.422	旋梭齿轮罩(一)	1	
23	7.02.16.421	旋梭齿轮罩(二)	1	
24	7.02.15.572	旋梭齿轮罩螺钉	1	GB65- M4×14
25	7.02.16.351	油盒	1	
26	7.02.16.028	油盒tB油孔罩	1	
27	7.02.03.429	旋梭轴	1	
28	7.02.15.984	旋梭轴,5紧螺钉	1	
29	7.02.16.319	下轴HU轴套油塞	1	

8. 旋梭架部件

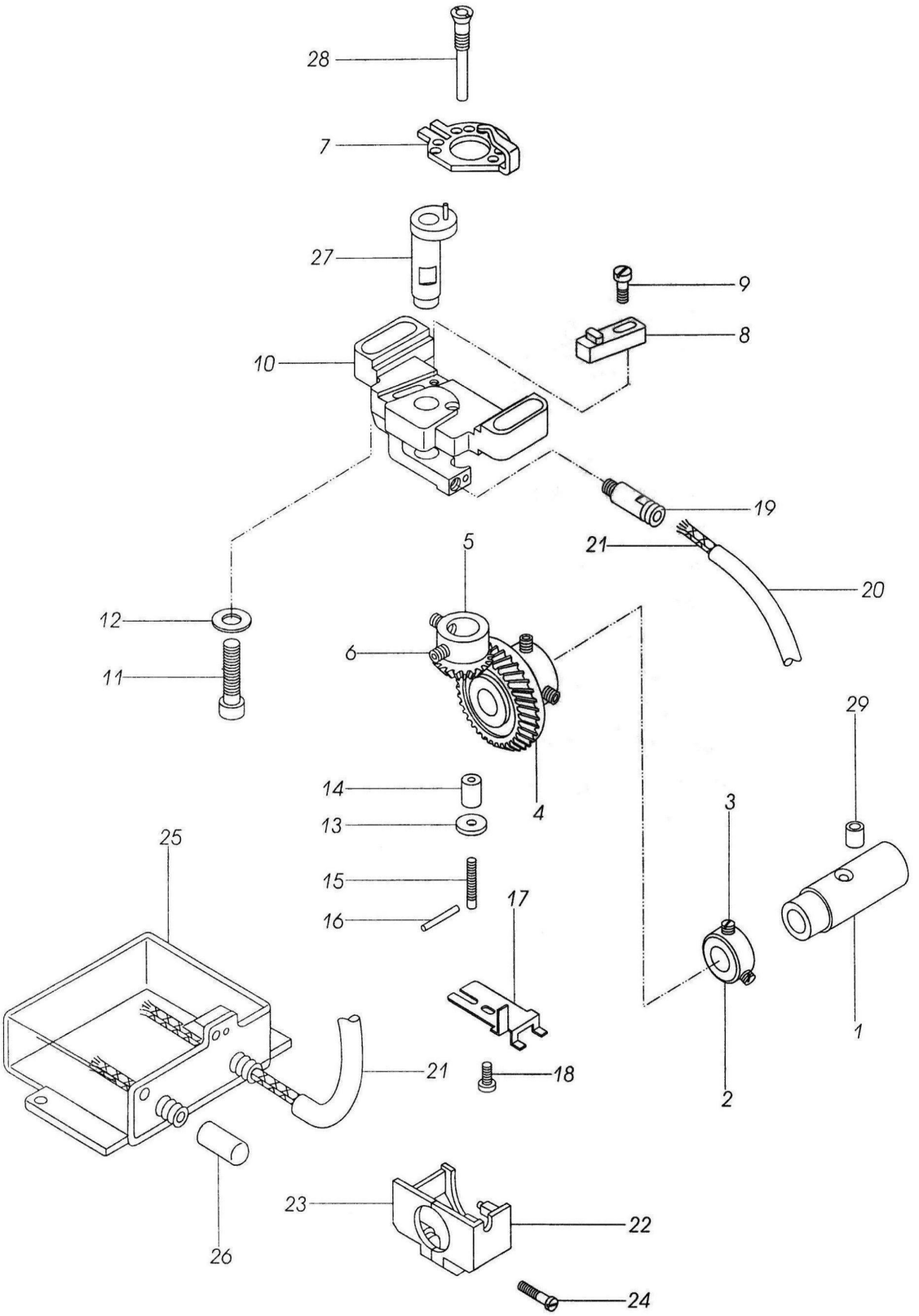
28
7
27
9
8
10
19
21
20
5
12
6
11
29
14
4
3
13
25
15
17
16
1
21
18
2
23
22
26
24

9.针板及旋梭部件

序号	零件编号	称	件数	备a
1	7.02.02.402	针板	1	
2	7.02.15.154	针板螺钉	2	SM11/64×40
3	7.02.02.400	左推板	1	
4	7.02.02.401	右推板	1	
5	7.02.02.404	送布牙	1	
6	7.02.15.177	送布牙螺钉	2	SM1/8×44
7	7.02.02.396	梭头	1	
8	7.02.02.395	梭帽	1	
9	7.02.21.485	梭心	1	
10	7.02.18.334	旋梭垫片	1	

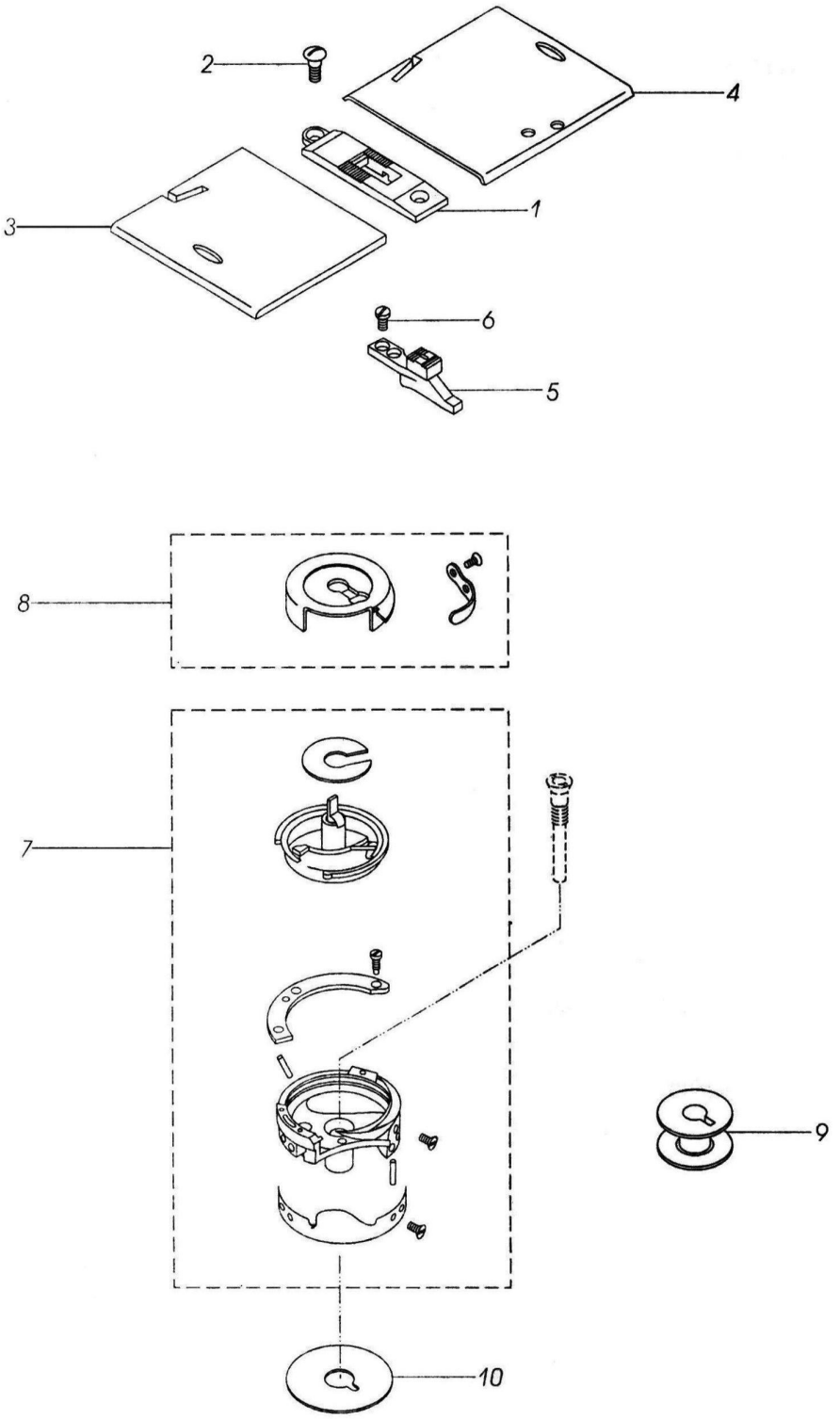
2
4
1
3
6
5
8
7
9
10

10.下送料部件

序号	零件编号	称	件数	备 a
1	7.02.06.305	送布轴曲柄	1	
2	7.02.15.008	送布轴曲柄紧固螺钉	2	GB65-M5×10
3	7.02.10.470	送布轴顶尖	2	
4	7.02.15.057	送布轴顶尖螺钉	2	GB77-M6×8
5	7.02.03.432	送布轴	1	
6		送布轴油线	2	
7	7.02.13.395	送布牙架	1	
8	7.02.10.474	送布牙架铰链轴	1	
9	7.02.09.131	送布牙架铰链轴紧圈	1	
10	7.02.15.036	紧圈螺钉	2	GB77-M5×4
11	7.02.10.473	抬牙轴 HU 顶尖	1	
12	7.02.10.473	抬牙轴 顶尖	1	
13	7.02.15.057	抬牙轴顶尖螺钉	2	GB77-M6×8
14	7.02.03.433	抬牙轴	1	
15		抬牙轴油线	2	
16	7.02.06.303	抬牙曲柄	1	
17	7.02.15.008	抬牙曲柄螺钉	2	GB65-M5×10
18	7.02.12.289	抬牙滑块	1	
19	7.02.15.994	抬牙滑块螺钉	1	
20	7.02.15.985	抬牙滑块螺母	1	SM11/64″×32
21	7.02.06.306	抬牙轴曲柄	1	
22	7.02.15.008	抬牙轴曲柄螺钉	2	GB65-M5×10

10. 下送料部件

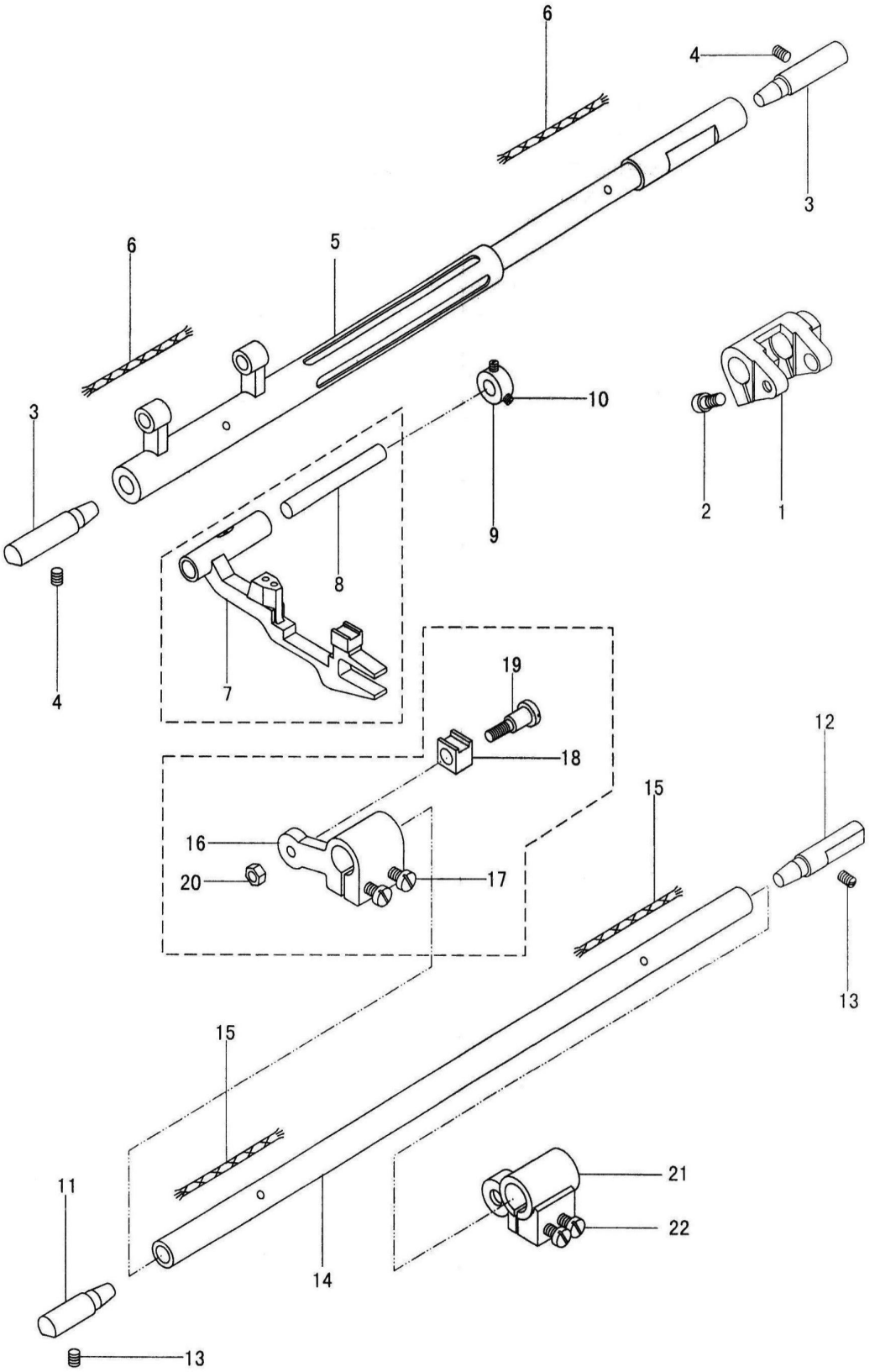

11.下轴部件

序号	零件编号	称	件数	备a
1	7.02.03.430	下轴(HU)	1	
2	7.02.03.431	下轴( )	1	
3	7.02.07.271	下轴 步带轮组件	1	
4	7.02.15.059	下轴带轮定位螺钉	1	GB77- M6×0.75×8
5	7.02.15.050	下轴带轮紧固罗钉	1	GB78- M6×0.75×8
6	7.02.08.481	下轴 轴套	1	
7	7.02.15.057	下轴 轴套紧固螺钉	1	GB77- M6×8
8	7.02.04.160	下轴 轴套轴承	2	Φ10×Φ13×9.7
9	7.02.09.135	下轴 轴套紧圈	1	
10	7.02.15.054	下轴 轴套紧圈螺钉	4	GB78- M6×0.75×5
11	7.02.01.360	安全离o'器座	1	
12	7.02.01.36001	安全离o'器座定位螺钉	1	GB78- M6×0.75
13	7.02.01.36002	安全离o'器座紧固螺钉	1	GB77- M6×0.75
14	7.02.01.36003	安全离o'器心轴	1	
15	7.02.01.36004	安全离o'器心轴定位螺钉	1	GB78- M6×0.75
16	7.02.01.36005	安全离o'器心轴紧固螺钉	1	GB77- M6×0.75
17	7.02.01.36006	t1杆弹簧板	1	
18	7.02.01.36007	t1杆弹簧板销	1	
19	7.02.01.36008	t1杆弹簧板销开口挡圈	1	GB896-86 3
20	7.02.01.36009	t1杆弹簧板销螺钉	2	GB77- M5×6
21	7.02.01.36010	止i1销	1	
22	7.02.01.36011	止i1销开口挡圈	1	GB896-86 4
23	7.02.01.36012	止i1销垫片	1	
24	7.02.01.36013	止i1销弹簧	1	
25	7.02.01.36014	止i1销螺钉	1	
26	7.02.01.36015	离o'力调节弹簧	2	
27	7.02.01.36016	离o'力调节弹簧套	2	
28	7.02.01.36017	离o'力调节螺钉	2	GB78- M6×0.75

11. 下轴部件

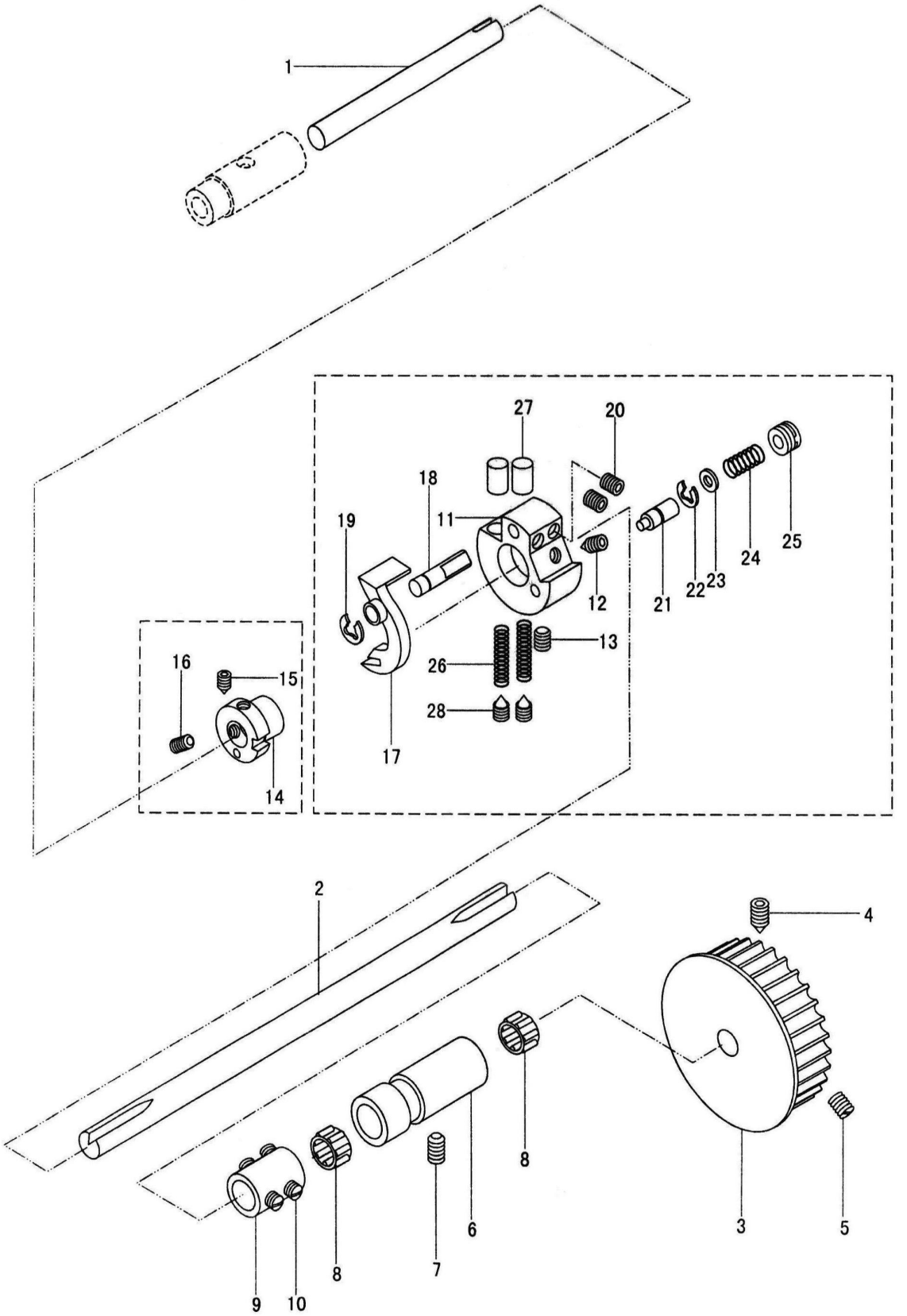

12.膝控部件

序号	零件编号	称	件数	备a
1	7.02.13.392	膝控棒座	1	
2	7.02.15.569	膝控棒座安装螺钉	3	GB70- M8×25
3	7.02.18.335	膝控棒座安装垫片	3	
4	7.02.01.362	膝控曲柄组件	1	
5	7.02.18.079	膝控曲柄组件卡簧	2	GB894.2-86 18
6	7.02.17.430	膝控曲柄组件弹簧	1	
7	7.02.05.460	膝控曲柄&杆	1	
8	7.02.15.996	膝控曲柄&杆螺钉	1	
9	7.02.12.290	膝控限位块	1	
10	7.02.15.312	膝控限位块螺钉	1	GB70- M6×20
11	7.02.15.067	膝控限位块螺母	2	GB6170-M6
12	7.02.21.48801	膝控芯棒组件	1	
13	7.02.21.48802	膝控曲柄	1	
14	7.02.21.48803	膝控曲柄螺钉	2	SM5/16″×18
15	7.02.21.48804	膝控碰块弯杆	1	
16	7.02.21.48805	膝控碰块	1	
17	7.02.21.48806	碰块架	1	
18	7.02.21.48807	碰块架螺钉	1	
19	7.02.21.48808	碰块垫	1	
20	7.02.21.488	膝控组件	1	

12.膝控部件

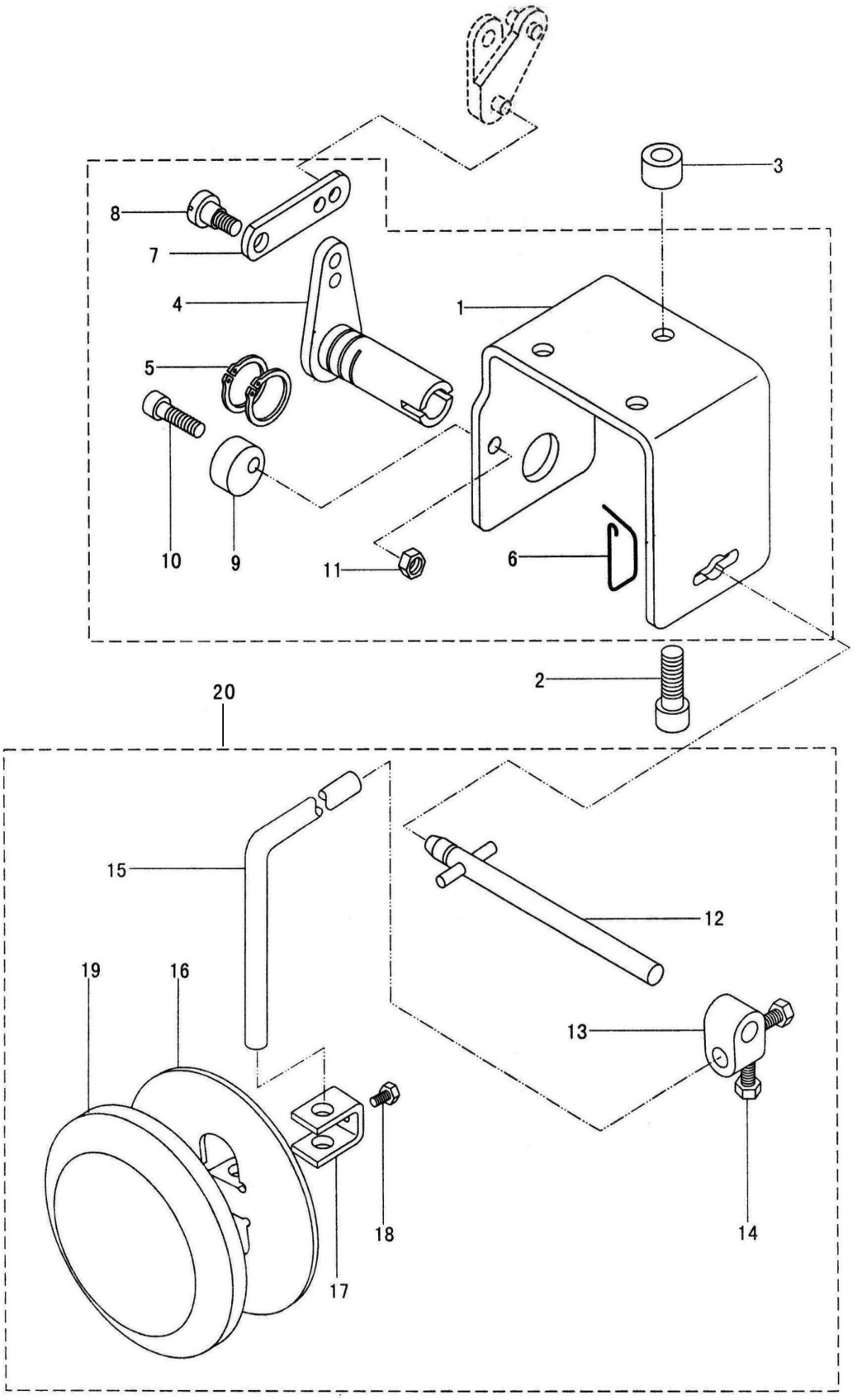

13.附件

序号	零件编号	称	件数	备a
1	7.02.21.407	三角皮带	1	
2	7.02.21.050	线架组件	1	
3	7.02.21.076	油壶	1	
4	7.02.21.096	油箱	1	
5	7.02.21.001	一字槽开tj(中)	1	
6	7.02.21.002	一字槽开tj(小)	1	
7	7.02.21.018	机罩	1	
8	7.02.21.477	机壳、抬板&接勾组件	2	
9	7.02.21.475	&接勾橡皮塞	2	
10	7.02.21.476	机壳橡皮垫	2	
11	7.02.21.098	内六角扳手	1	S=2.5mm
12	7.02.21.209	内六角扳手	1	S=3mm
13	7.02.21.099	内六角扳手	1	S=4mm
14	7.02.21.100	内六角扳手	1	S=5mm
15	7.02.21.408	机针	3	DP×35　150
16	7.02.21.485	梭芯	6	

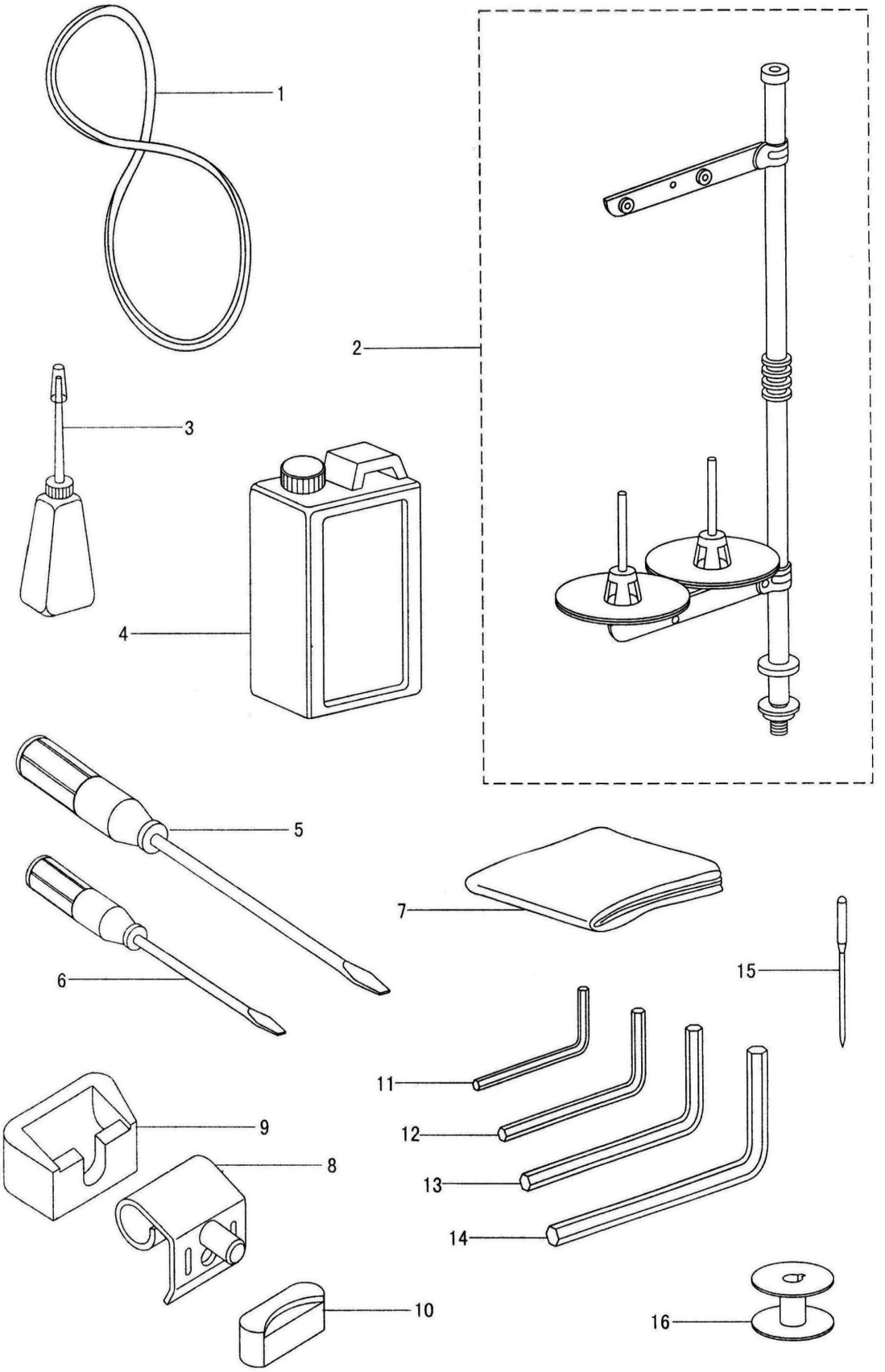
1
2
3
4
5
6
7
8
9
10
11
12
13
14
15
16